Министерство сельского хозяйства Российской Федерации
федеральное государственное бюджетное образовательное учреждение высшего образования
"Вятский государственный агротехнологический университет"

УТВЕРЖДАЮ

Декан инженерного факультета

_____ П.Н. Вылегжанин

"27" декабря 2021 г.

Материаловедение. Технология конструкционных материалов

рабочая программа дисциплины (модуля)

Закреплена за кафедрой **материаловедения, сопротивления материалов и деталей машин**

Учебный план Направление подготовки 23.03.01 Технология транспортных процессов
Направленность (профиль) программы бакалавриата "Организация перевозок на автомобильном транспорте"

Квалификация **бакалавр**

Форма обучения **очная**

Общая трудоемкость **5 ЗЕТ**

Часов по учебному плану 180
в том числе:
аудиторные занятия 106
самостоятельная работа 47
часов на контроль 27

Виды контроля в семестрах:
экзамены 1
зачеты 3

Распределение часов дисциплины по семестрам

Семестр (<Курс>.<Семестр на курсе>)	1 (1.1)		3 (2.1)		Итого	
Недель	18		17			
Вид занятий	УП	РП	УП	РП	УП	РП
Лекции	36	36	18	18	54	54
Лабораторные	36	36	16	16	52	52
В том числе инт.			10	10	10	10
Итого ауд.	72	72	34	34	106	106
Контактная работа	72	72	34	34	106	106
Сам. работа	9	9	38	38	47	47
Часы на контроль	27	27			27	27
Итого	108	108	72	72	180	180

ДОКУМЕНТ ПОДПИСАН ЭЛЕКТРОННОЙ ПОДПИСЬЮ

Сертификат: 152F9F34BEA253FCE714EAC1F1E3E158
Владелец: ФЕДЕРАЛЬНОЕ ГОСУДАРСТВЕННОЕ БЮДЖЕТНОЕ ОБРАЗОВАТЕЛЬНОЕ УЧРЕЖДЕНИЕ ВЫСШЕГО ОБРАЗОВАНИЯ "ВЯТСКИЙ ГОСУДАРСТВЕННЫЙ АГРОТЕХНОЛОГИЧЕСКИЙ УНИВЕРСИТЕТ"
Действителен: с 04.04.2022 до 28.06.2023

Киров 2021

Программу составил(и):

к.т.н., доцент кафедры материаловедения, сопротивления материалов и деталей машин, Поярков Михаил Сергеевич;к.т.н., доцент кафедры материаловедения, сопротивления материалов и деталей машин, Скрябин Максим Леонидович;к.т.н., доцент кафедры материаловедения, сопротивления материалов и деталей машин, Гребнев Алексей Владимирович

Рецензент(ы):

к.т.н., доцент кафедры материаловедения, сопротивления материалов и деталей машин, Гущин Сергей Николаевич _____

Рабочая программа дисциплины

Материаловедение. Технология конструкционных материалов

разработана в соответствии с ФГОС:

Федеральный государственный образовательный стандарт высшего образования - бакалавриат по направлению подготовки 23.03.01 Технология транспортных процессов (приказ Минобрнауки России от 07.08.2020 г. № 911)

составлена на основании Учебного плана:

Направление подготовки 23.03.01 Технология транспортных процессов
Направленность (профиль) программы бакалавриата "Организация перевозок на автомобильном транспорте"

одобренного и утвержденного Ученым советом университета от 27.12.2021 протокол № 12.

Рабочая программа дисциплины рассмотрена и одобрена учебно-методической комиссией

инженерного факультета Протокол № 4 от "27" декабря 2021 г.

Рабочая программа дисциплины рассмотрена и одобрена на заседании кафедры

материаловедения, сопротивления материалов и деталей машин

Протокол № 4а от " 27 " декабря 2021 г.

Зав. кафедрой _____ к.т.н., доцент Куклин Сергей Михайлович

Визирование РПД для исполнения в очередном учебном году

Рабочая программа пересмотрена, обсуждена и одобрена для исполнения в 2022-2023 учебном году на заседании кафедры

материаловедения, сопротивления материалов и деталей машин

Протокол от "__" _____ 2022 г. № __

Зав. кафедрой _____

Визирование РПД для исполнения в очередном учебном году

Рабочая программа пересмотрена, обсуждена и одобрена для исполнения в 2023-2024 учебном году на заседании кафедры

материаловедения, сопротивления материалов и деталей машин

Протокол от "__" _____ 2023 г. № __

Зав. кафедрой _____

Визирование РПД для исполнения в очередном учебном году

Рабочая программа пересмотрена, обсуждена и одобрена для исполнения в 2024-2025 учебном году на заседании кафедры

материаловедения, сопротивления материалов и деталей машин

Протокол от "__" _____ 2024 г. № __

Зав. кафедрой _____

Визирование РПД для исполнения в очередном учебном году

Рабочая программа пересмотрена, обсуждена и одобрена для исполнения в 2025-2026 учебном году на заседании кафедры

материаловедения, сопротивления материалов и деталей машин

Протокол от "__" _____ 2025 г. № __

Зав. кафедрой _____

1. ЦЕЛЬ (ЦЕЛИ) ОСВОЕНИЯ ДИСЦИПЛИНЫ	
1.1	формирование у студентов знаний о различных конструкционных материалах и их термической обработке, горячей обработке металлов, обработке конструкционных материалов резанием и давлением; научить студентов на основе научного подхода исходя из условий работы деталей выбирать оптимальный материал и технологию его термической обработки, технологию изготовления деталей.

2. МЕСТО ДИСЦИПЛИНЫ В СТРУКТУРЕ ОПОП	
Цикл (раздел) ОПОП:	Б1.О
2.1	**Требования к предварительной подготовке обучающегося:**
2.1.1	Обучающийся должен обладать знаниями, умениями и навыками не ниже 1 уровня (базового), полученными при изучении следующих дисциплин:
2.2	**Дисциплины и практики, для которых освоение данной дисциплины (модуля) необходимо как предшествующее:**
2.2.1	Учебная технологическая практика
2.2.2	Современные материалы
2.2.3	Технологическая (производственно-технологическая) практика
2.2.4	Учебная ознакомительная практика
2.2.5	Сопротивление материалов
2.2.6	Метрология, стандартизация и сертификация
2.2.7	Гидравлика и гидропневмопривод
2.2.8	Детали машин и основы конструирования
2.2.9	Общая электротехника и электроника
2.2.10	Автомобили
2.2.11	Подъемно-транспортирующие машины
2.2.12	Безопасность жизнедеятельности
2.2.13	Государственная итоговая аттестация

3. КОМПЕТЕНЦИИ ОБУЧАЮЩЕГОСЯ, ФОРМИРУЕМЫЕ В РЕЗУЛЬТАТЕ ОСВОЕНИЯ ДИСЦИПЛИНЫ (МОДУЛЯ)	
УК-1	Способен осуществлять поиск, критический анализ и синтез информации, применять системный подход для решения поставленных задач
УК-1.2	Рассматривает варианты решения задачи, оценивая их достоинства и недостатки, определяет последствия возможных решений задачи
ОПК-1	Способен применять естественнонаучные и общеинженерные знания, методы математического анализа и моделирования в профессиональной деятельности;
ОПК-1.2	Использует знания основных законов математических и естественных наук для решения стандартных задач в области перевозок на автомобильном транспорте
ОПК-3	Способен в сфере своей профессиональной деятельности проводить измерения и наблюдения, обрабатывать и представлять экспериментальные данные и результаты испытаний;
ОПК-3.1	Использует современные методы экспериментальных исследований и испытаний в профессиональной деятельности
ОПК-3.2	Под руководством специалиста более высокой квалификации участвует в проведении экспериментальных исследований и испытаниях в профессиональной деятельности

4. СТРУКТУРА И СОДЕРЖАНИЕ ДИСЦИПЛИНЫ (МОДУЛЯ)

Код занятия	Наименование разделов и тем /вид занятия/	Семестр / Курс	Часов	Компетенции (индикаторы)	Литература	Инте ракт.	Примечание
	Раздел 1. Материаловедение						

1.1	Строение и свойства металлов и сплавов. Строение металлов. Понятие о компоненте, фазе, структурных составляющих. Типы кристаллических решеток. Реальные строения металлов. Понятие о дислокациях и вакансиях. Влияние вакансий на свойства металлов, диффузионные процессы. Твердые растворы внедрения и замещения. Влияние дислокаций на механические характеристики металлов и сплавов. /Лек/	1	2	УК-1.2 ОПК-1.2 ОПК-3.1 ОПК-3.2	Л1.4 Л1.3 Л1.2 Л1.1Л2.1Л3.3 Л3.2 Л3.1 Л3.4 Э1 Э2 Э3 Э4	0	
1.2	Формирование структуры металлов и сплавов при кристаллизации. Кривые охлаждения металлов и аморфных материалов. Построение диаграмм состояния методом термического анализа. Диаграмма состояния сплавов с неограниченной растворимостью, как в жидком, так и в твердом состоянии. Правила отрезков. Ликвация. Виды ликвации. Диаграмма состояния сплавов, имеющих ограниченную растворимость в твердом состоянии. Понятие об эвтектике. /Лек/	1	2	УК-1.2 ОПК-1.2 ОПК-3.1 ОПК-3.2	Л1.4 Л1.3 Л1.2 Л1.1Л2.1Л3.3 Л3.2 Л3.1 Л3.4 Э1 Э2 Э3 Э4	0	
1.3	Классификация углеродистых сталей и чугунов. Влияние углерода и постоянных примесей на свойства сталей. Вредные примеси в сталях. Понятие о красноломкости и хладоломкости. Классификация сталей по качеству. Маркировка. Классификация углеродистых сталей по назначению. Области применения. Классификация, маркировка чугунов и области их применения. /Лек/	1	2	УК-1.2 ОПК-1.2 ОПК-3.1 ОПК-3.2	Л1.4 Л1.3 Л1.2 Л1.1Л2.1Л3.3 Л3.2 Л3.1 Л3.4 Э1 Э2 Э3 Э4	0	
1.4	Диаграмма состояния сплавов "железо-цементит". Аллотропические формы железа и углерода. Фазы в системе "железо-цементит". Структурные составляющие. Критические точки диаграммы. Превращения, протекающие при охлаждении сплавов. Стали. Чугуны. /Лек/	1	2	УК-1.2 ОПК-1.2 ОПК-3.1 ОПК-3.2	Л1.4 Л1.3 Л1.2 Л1.1Л2.1Л3.3 Л3.2 Л3.1 Л3.4 Э1 Э2 Э3 Э4	0	

1.5	Теория термической обработки стали. Отжиг первого рода. Рекристаллизация. Горячая и холодная пластическая деформация. Отжиг второго рода. Структура сталей, их свойства. Аустенитное превращение. Наследственно крупно-зернистые и мелкозернистые стали. Диаграмма изотермического превращения аустенита. Построение С- образных кривых. Структуры, получающиеся при охлаждении аустенита. Перлит. Тростит. Бейнит. Мартенситное превращение. Структура. Критическая скорость закалки. Отпуск стали. Превращения мартенсита при отпуске. Низкий, средний, высокий отпуски. Структура сталей, их свойства. /Лек/	1	8	УК-1.2 ОПК-1.2 ОПК-3.1 ОПК-3.2	Л1.4 Л1.3 Л1.2 Л1.1Л2.1Л3.3 Л3.2 Л3.1 Л3.4 Э1 Э2 Э3 Э4	0	
1.6	Технология термической обработки стали. Температура нагрева под закалку. Время нагрева. Охлаждающие среды. Прокаливаемость. Внутренние напряжения. Основные виды закалки: объемная, прерывистая, ступенчатая, изотермическая. Обработка холодом. Поверхностная закалка. Понятие о термомеханической обработке. Назначение отпуска в зависимости от условий эксплуатации изделия. Гомогенизация. Нормализация. /Лек/	1	4	УК-1.2 ОПК-1.2 ОПК-3.1 ОПК-3.2	Л1.4 Л1.3 Л1.2 Л1.1Л2.1Л3.3 Л3.2 Л3.1 Л3.4 Э1 Э2 Э3 Э4	0	
1.7	Химико-термическая обработка стали. Основы теории химико-термической обработки. Цементация. Стали для цементации. Карбюризаторы. Технология цементации в твердом карбюризаторе. Температура, время выдержки, структура. Термическая обработка. Газовая цементация. Азотирование. Цианирование. Нитроцементация. Технология. Термическая обработка. Лазерная химико-термическая обработка. Диффузионная металлизация. Борирование. Силицирование. Хромирование. Алитирование. /Лек/	1	4	УК-1.2 ОПК-1.2 ОПК-3.1 ОПК-3.2	Л1.4 Л1.3 Л1.2 Л1.1Л2.1Л3.3 Л3.2 Л3.1 Л3.4 Э1 Э2 Э3 Э4	0	
1.8	Легированные стали. Влияние легирующих элементов на свойства сталей. Маркировка. Классификация легированных сталей по назначению. Области применения. Стали с особыми свойствами: жаропрочные, жаростойкие, коррозионностойкие, износостойкие, электротехнические. /Лек/	1	4	УК-1.2 ОПК-1.2 ОПК-3.1 ОПК-3.2	Л1.4 Л1.3 Л1.2 Л1.1Л2.1Л3.3 Л3.2 Л3.1 Л3.4 Э1 Э2 Э3 Э4	0	

1.9	Цветные металлы и их сплавы. Медь и сплавы на ее основе. Латуни. Бронзы. Маркировка. Литейные и деформируемые сплавы. Термическая обработка. Антифрикционные сплавы на основе меди. Области применения. Сплавы на основе цинка. Маркировка. Области применения. Баббиты. Алюминий и сплавы на его основе. Деформируемые и литейные сплавы. Сплавы упрочняемые и неупрочняемые термической обработкой. Теория термической обработки алюминиевых сплавов. Старение. Маркировка. Области применения. Получение изделий. Титан и сплавы на его основе. Маркировка. Области применения. Магний и сплавы на его основе. Маркировка. Области применения. /Лек/	1	6	УК-1.2 ОПК-1.2 ОПК-3.1 ОПК-3.2	Л1.4 Л1.3 Л1.2 Л1.1Л2.1Л3.3 Л3.2 Л3.1 Л3.4 Э1 Э2 Э3 Э4	0	
1.10	Выбор сплавов конкретного назначения. Анализ условий эксплуатации деталей: наличие циклических нагрузок, режим работы, условия эксплуатации. Обоснование выбора материалов. Назначение оптимального режима термической обработки. Технико-экономические показатели. Альтернативные варианты. /Лек/	1	2	УК-1.2 ОПК-1.2 ОПК-3.1 ОПК-3.2	Л1.4 Л1.3 Л1.2 Л1.1Л2.1Л3.3 Л3.2 Л3.1 Л3.4 Э1 Э2 Э3 Э4	0	
1.11	Механические свойства металлических материалов. Понятия прочности, пластичности, твердости, упругости, ударной вязкости, жесткости, усталости. Методы испытания. Диаграмма растяжения. Методы определения прочности, пластичности. Модуль упругости. /Лаб/	1	4	УК-1.2 ОПК-1.2 ОПК-3.1 ОПК-3.2	Л1.4 Л1.3 Л1.2 Л1.1Л2.1Л3.3 Л3.2 Л3.1 Л3.4 Э1 Э2 Э3 Э4	0	
1.12	Построение диаграммы состояния системы свинец-сурьма. Термический анализ, термопары. Понятия о фазе и структуре. Эвтектика. Построение диаграммы состояния. Определение структуры и химического состояния фаз. /Лаб/	1	4	УК-1.2 ОПК-1.2 ОПК-3.1 ОПК-3.2	Л1.4 Л1.3 Л1.2 Л1.1Л2.1Л3.3 Л3.2 Л3.1 Л3.4 Э1 Э2 Э3 Э4	0	
1.13	Диаграмма состояния сплавов системы железо-цементит. Аллотропические превращения железа и углерода. Критические точки. Превращения при охлаждении стали и чугунов. Расчет фазового состава и химического состава. /Лаб/	1	4	УК-1.2 ОПК-1.2 ОПК-3.1 ОПК-3.2	Л1.4 Л1.3 Л1.2 Л1.1Л2.1Л3.3 Л3.2 Л3.1 Л3.4 Э1 Э2 Э3 Э4	0	
1.14	Микроструктура сталей и чугунов. Структура сталей. Классификация области применения. Чугуны. Классификация. Области применения. Способы получения. /Лаб/	1	4	УК-1.2 ОПК-1.2 ОПК-3.1 ОПК-3.2	Л1.4 Л1.3 Л1.2 Л1.1Л2.1Л3.3 Л3.2 Л3.1 Л3.4 Э1 Э2 Э3 Э4	0	

1.15	Закалка и отпуск углеродистых сталей. Установление зависимости механических характеристик от содержания углерода в стали. Определение связи между структурой и свойствами углеродистой конструкционной и инструментальной сталей. /Лаб/	1	4	УК-1.2 ОПК-1.2 ОПК-3.1 ОПК-3.2	Л1.4 Л1.3 Л1.2 Л1.1Л2.1Л3.3 Л3.2 Л3.1 Л3.4 Э1 Э2 Э3 Э4	0	
1.16	Определение теплостойкости инструментальных сталей и режимов их термической обработки. Режимы термической обработки углеродистых легированных и быстрорежущих инструментальных сталей. Области их применения. Определение теплостойкости каждой из групп сталей. /Лаб/	1	4	УК-1.2 ОПК-1.2 ОПК-3.1 ОПК-3.2	Л1.4 Л1.3 Л1.2 Л1.1Л2.1Л3.3 Л3.2 Л3.1 Л3.4 Э1 Э2 Э3 Э4	0	
1.17	Классификация материалов. Классификация, маркировка и области применения металлических материалов. /Лаб/	1	4	УК-1.2 ОПК-1.2 ОПК-3.1 ОПК-3.2	Л1.4 Л1.3 Л1.2 Л1.1Л2.1Л3.3 Л3.2 Л3.1 Л3.4 Э1 Э2 Э3 Э4	0	
1.18	Выбор материалов конкретного назначения. На основании изучения раздела «Материаловедение. Технология конструкционных материалов» изучается выбор материала в зависимости от условий эксплуатации. Назначается оптимальный режим термической обработки для конкретного изделия в зависимости от условий работы. /Лаб/	1	4	УК-1.2 ОПК-1.2 ОПК-3.1 ОПК-3.2	Л1.4 Л1.3 Л1.2 Л1.1Л2.1Л3.3 Л3.2 Л3.1 Л3.4 Э1 Э2 Э3 Э4	0	
1.19	Классификация материалов. Классификация, маркировки и области применения неметаллических материалов. /Лаб/	1	4	УК-1.2 ОПК-1.2 ОПК-3.1 ОПК-3.2	Л1.4 Л1.3 Л1.2 Л1.1Л2.1Л3.3 Л3.2 Л3.1 Л3.4 Э1 Э2 Э3 Э4	0	
1.20	Выполнение домашнего задания /Ср/	1	9	УК-1.2 ОПК-1.2 ОПК-3.1 ОПК-3.2	Л1.4 Л1.3 Л1.2 Л1.1Л2.1Л3.3 Л3.2 Л3.1 Л3.4 Э1 Э2 Э3 Э4	0	
1.21	Экзамен /Экзамен/	1	27	УК-1.2 ОПК-1.2 ОПК-3.1 ОПК-3.2	Л1.4 Л1.3 Л1.2 Л1.1Л2.1Л3.3 Л3.2 Л3.1 Л3.4 Э1 Э2 Э3 Э4	0	
	Раздел 2. Технология конструкционных материалов						

2.1	Процесс резания и его основные элементы. Введение. Лезвие режущего инструмента, его геометрические параметры на примере токарного резца. Основные виды обработки металлов резанием. Материалы для изготовления режущих инструментов. /Лек/	3	2	УК-1.2 ОПК-1.2 ОПК-3.1 ОПК-3.2	Л1.4 Л1.3 Л1.2 Л1.1Л2.1 Л2.2Л3.3 Л3.2 Л3.1 Л3.4 Э1 Э2 Э3 Э4	1	
2.2	Основы технологии машиностроения. Основные определения. Концентрация и дифференциация технологического процесса. Виды заготовок и их выбор. Понятие о базах и их выборе. Экономическая и достижимая точность обработки. Понятие о проектировании технологических процессов. Технологическая документация по ЕСТД. /Лек/	3	2	УК-1.2 ОПК-1.2 ОПК-3.1 ОПК-3.2	Л1.4 Л1.3 Л1.2 Л1.1Л2.1Л3.3 Л3.2 Л3.1 Л3.4 Э1 Э2 Э3 Э4	1	
2.3	Физические основы процесса резания металлов. Процесс образования стружки, явления, сопровождающие процесс резания металлов, износ режущих инструментов, смазочно-охлаждающие жидкости, вибрации при резании металлов, качество обработанной поверхности. /Лек/	3	2	УК-1.2 ОПК-1.2 ОПК-3.1 ОПК-3.2	Л1.4 Л1.3 Л1.2 Л1.1Л2.1Л3.3 Л3.2 Л3.1 Л3.4 Э1 Э2 Э3 Э4	1	
2.4	Сила и скорость резания при точении, назначение режима резания. Сила резания и её составляющие при точении. Скорость резания и стойкость инструмента при точении. Методика назначения режима резания при точении. Основное (машинное) время. Штучное время и его элементы. Производительность работы при точении. Обрабатываемость материалов и критерии её оценки. /Лек/	3	2	УК-1.2 ОПК-1.2 ОПК-3.1 ОПК-3.2	Л1.4 Л1.3 Л1.2 Л1.1Л2.1Л3.3 Л3.2 Л3.1 Л3.4 Э1 Э2 Э3 Э4	0	
2.5	Станки для обработки резанием. Движения на металлорежущих станках. Основные механизмы металлорежущих станков. Классификация металлорежущих станков. Понятие о типах станков. Кинематические схемы и условные обозначения элементов кинематических цепей и их анализ. Передачи и приводы, применяемые на металлорежущих станках, коробки скоростей, коробки подач. /Лек/	3	1	УК-1.2 ОПК-1.2 ОПК-3.1 ОПК-3.2	Л1.4 Л1.3 Л1.2 Л1.1Л2.1Л3.3 Л3.2 Л3.1 Л3.4 Э1 Э2 Э3 Э4	0	

2.6	Станки токарной группы и работа на них. Основные типы токарных резцов. Принадлежности к токарным станкам. Работы, выполняемые на токарных станках. Станочные приспособления. Паспорт станка. Определение мощности на шпинделе по наиболее слабому звену. Расчет наибольшего усилия, допускаемого механизмом подач, прочностью державки резца и жесткостью детали. /Лек/	3	1	УК-1.2 ОПК-1.2 ОПК-3.1 ОПК-3.2	Л1.4 Л1.3 Л1.2 Л1.1Л2.1Л3.3 Л3.2 Л3.1 Л3.4 Э1 Э2 Э3 Э4	0	
2.7	Станки сверлильно-расточной группы и работа на них. Типы сверлильных станков. Работы, выполняемые на сверлильных станках. Режущий инструмент для обработки отверстий. Силы, крутящий момент и мощность резания при сверлении. Машинное время при сверлении. Назначение режимов резания при сверлении, зенкеровании, развертывании. Универсальные приспособления, кондукторы. /Лек/	3	1	УК-1.2 ОПК-1.2 ОПК-3.1 ОПК-3.2	Л1.4 Л1.3 Л1.2 Л1.1Л2.1Л3.3 Л3.2 Л3.1 Л3.4 Э1 Э2 Э3 Э4	0	
2.8	Станки фрезерной группы и работа на них. Типы фрезерных станков. Сущность процесса фрезерования. Основные типы фрез. Работы, выполняемые на фрезерных станках. Методы фрезерования. Назначение режима резания при фрезеровании. Станочные приспособления фрезерных станков, делительные головки. /Лек/	3	1	УК-1.2 ОПК-1.2 ОПК-3.1 ОПК-3.2	Л1.4 Л1.3 Л1.2 Л1.1Л2.1Л3.3 Л3.2 Л3.1 Л3.4 Э1 Э2 Э3 Э4	0	
2.9	Строгальные, долбежные и протяжные станки. Схемы резания и элементы режима резания при строгании, долблении и протягивании. Строгальные и долбежные резцы. Протяжки для внутреннего и наружного протягивания. Назначение режима резания при строгании. /Лек/	3	1	УК-1.2 ОПК-1.2 ОПК-3.1 ОПК-3.2	Л1.4 Л1.3 Л1.2 Л1.1Л2.1Л3.3 Л3.2 Л3.1 Л3.4 Э1 Э2 Э3 Э4	0	
2.10	Станки шлифовально-отделочной группы. Сущность и назначение шлифования. Абразивный инструмент и его характеристики. Маркировка кругов. Схемы шлифования и классификация шлифовальных станков. Назначение режима резания при круглом шлифовании. Хонингование, суперфиниширование. Понятие о притирке и полировании. /Лек/	3	1	УК-1.2 ОПК-1.2 ОПК-3.1 ОПК-3.2	Л1.4 Л1.3 Л1.2 Л1.1Л2.1Л3.3 Л3.2 Л3.1 Л3.4 Э1 Э2 Э3 Э4	0	

2.11	Зубообработка. Типы зубообрабатывающих станков. Методы нарезания зубьев цилиндрических колёс. Области применения различных методов нарезания зубьев. Отделка зубьев зубчатых колёс. Понятие о нарезании конических зубчатых колёс. Понятие о накатывании зубчатых колес. /Лек/	3	1	УК-1.2 ОПК-1.2 ОПК-3.1 ОПК-3.2	Л1.4 Л1.3 Л1.2 Л1.1Л2.1Л3.3 Л3.2 Л3.1 Л3.4 Э1 Э2 Э3 Э4	1	
2.12	Специальные методы обработки материалов. Сущность и особенности электроискровой, электроимпульсной, анодно-механической и ультразвуковой обработок. Области применения, производительность и точность обработки. /Лек/	3	3	УК-1.2 ОПК-1.2 ОПК-3.1 ОПК-3.2	Л1.4 Л1.3 Л1.2 Л1.1Л2.1Л3.3 Л3.2 Л3.1 Л3.4 Э1 Э2 Э3 Э4	0	
2.13	Разработка технологического процесса и составление технологических карт на механическую обработку деталей. /Лаб/	3	2	УК-1.2 ОПК-1.2 ОПК-3.1 ОПК-3.2	Л1.4 Л1.3 Л1.2 Л1.1Л2.1Л3.3 Л3.2 Л3.1 Л3.4 Э1 Э2 Э3 Э4	1	
2.14	Расчет элементов режима резания при точении и основного (машинного) времени. /Лаб/	3	2	УК-1.2 ОПК-1.2 ОПК-3.1 ОПК-3.2	Л1.4 Л1.3 Л1.2 Л1.1Л2.1Л3.3 Л3.2 Л3.1 Л3.4 Э1 Э2 Э3 Э4	0	
2.15	Изучение конструкции и геометрии резцов, спиральных сверл, цилиндрических и дисковых фрез и измерения их параметров. /Лаб/	3	2	УК-1.2 ОПК-1.2 ОПК-3.1 ОПК-3.2	Л1.4 Л1.3 Л1.2 Л1.1Л2.1Л3.3 Л3.2 Л3.1 Л3.4 Э1 Э2 Э3 Э4	0	
2.16	Классификация металлорежущих станков. /Лаб/	3	1	УК-1.2 ОПК-1.2 ОПК-3.1 ОПК-3.2	Л1.4 Л1.3 Л1.2 Л1.1Л2.1Л3.3 Л3.2 Л3.1 Л3.4 Э1 Э2 Э3 Э4	0	
2.17	Условные обозначения элементов кинематических схем. /Лаб/	3	1	УК-1.2 ОПК-1.2 ОПК-3.1 ОПК-3.2	Л1.4 Л1.3 Л1.2 Л1.1Л2.1Л3.3 Л3.2 Л3.1 Л3.4 Э1 Э2 Э3 Э4	1	
2.18	Станки первой группы. Изучение конструкции и кинематики токарно-винторезного станка модели 1А616. /Лаб/	3	2	УК-1.2 ОПК-1.2 ОПК-3.1 ОПК-3.2	Л1.4 Л1.3 Л1.2 Л1.1Л2.1Л3.3 Л3.2 Л3.1 Л3.4 Э1 Э2 Э3 Э4	1	

2.19	Станки второй и шестой группы. Изучение конструкции и кинематики вертикально-сверлильного станка 2Н135. Изучение конструкции и кинематики широкоуниверсального фрезерного станка модели СФ676. Изучение конструкции и кинематики делительной головки и методов деления окружности с ее помощью. /Лаб/	3	2	УК-1.2 ОПК-1.2 ОПК-3.1 ОПК-3.2	Л1.4 Л1.3 Л1.2 Л1.1Л2.1Л3.3 Л3.2 Л3.1 Л3.4 Э1 Э2 Э3 Э4	1	
2.20	Станки третьей и седьмой группы. Изучение конструкции и гидрокинематики плоскошлифовального станка модели 3Г71. Изучение конструкции и кинематики поперечно-строгального станка модели 7А35. /Лаб/	3	2	УК-1.2 ОПК-1.2 ОПК-3.1 ОПК-3.2	Л1.4 Л1.3 Л1.2 Л1.1Л2.1Л3.3 Л3.2 Л3.1 Л3.4 Э1 Э2 Э3 Э4	1	
2.21	Проверка токарно-винторезного станка на точность. /Лаб/	3	2	УК-1.2 ОПК-1.2 ОПК-3.1 ОПК-3.2	Л1.4 Л1.3 Л1.2 Л1.1Л2.1Л3.3 Л3.2 Л3.1 Л3.4 Э1 Э2 Э3 Э4	1	
2.22	Подготовка к лекциям и лабораторным занятиям /Ср/	3	18	УК-1.2 ОПК-1.2 ОПК-3.1 ОПК-3.2	Л1.4 Л1.3 Л1.2 Л1.1Л2.1Л3.3 Л3.2 Л3.1 Л3.4 Э1 Э2 Э3 Э4	0	
2.23	Выполнение домашнего задания /Ср/	3	10	УК-1.2 ОПК-1.2 ОПК-3.1 ОПК-3.2	Л1.4 Л1.3 Л1.2 Л1.1Л2.1Л3.3 Л3.2 Л3.1 Л3.4 Э1 Э2 Э3 Э4	0	
2.24	Подготовка к зачету /Ср/	3	10	УК-1.2 ОПК-1.2 ОПК-3.1 ОПК-3.2	Л1.4 Л1.3 Л1.2 Л1.1Л2.1 Л2.2Л3.3 Л3.2 Л3.1 Л3.4 Э1 Э2 Э3 Э4	0	

5. ФОНД ОЦЕНОЧНЫХ СРЕДСТВ

Рабочая программа дисциплины обеспечена фондом оценочных средств для проведения текущего контроля успеваемости и промежуточной аттестации. Содержание фонда оценочных средств представлено в Приложении 1 и 2.

6. УЧЕБНО-МЕТОДИЧЕСКОЕ И ИНФОРМАЦИОННОЕ ОБЕСПЕЧЕНИЕ ДИСЦИПЛИНЫ (МОДУЛЯ)

6.1. Рекомендуемая литература

6.1.1. Основная литература

	Авторы, составители	Заглавие	Издательство,
Л1.1	Кишуров В.М., Кишуров М.В., Черников П.П., Юрасова Н.В.	Назначение рациональных режимов резания при механической обработке [Электронный ресурс]: Учебное пособие Режим доступа: https://e.lanbook.com/book/121986	СПб.: Лань, 2019
Л1.2	Сапунов С.В.	Материаловедение [Электронный ресурс]: учебное пособие Режим доступа: https://e.lanbook.com/book/168740	«Лань», 2021

	Авторы, составители	Заглавие	Издательство,
Л1.3	Галимов Э.Р.,Тарасенко П.В., Унчикова М.В., Абдулин А.Л.	Материаловедение для транспортного машиностроения [Электронный ресурс]: Учебное пособие Режим доступа: https://e.lanbook.com/book/30195	«Лань», 2013
Л1.4	Черепахин, А. А., Кузнецов, В. А.	Технология конструкционных материалов. Обработка резанием: учеб. пособие для студентов вузов	М.: Академия, 2008
6.1.2. Дополнительная литература			
	Авторы, составители	Заглавие	Издательство,
Л2.1	Г. П. Фетисов, М. Г. Карпман, В. М. Матюнин и др. ; под ред. Г. П. Фетисова	Материаловедение и технология металлов: учеб. для студентов вузов, обучающихся по машиностроит. специальностям	М.: Высш. шк., 2002
Л2.2	Некрасов, С. С.	Обработка материалов резанием: учеб. пособие для студентов высш. учеб. заведений по специальности 311300 "Механизация сел. хоз-ва"	М.: Агропромиздат, 1997
6.1.3. Методические разработки			
	Авторы, составители	Заглавие	Издательство,
Л3.1	Коноплёв, Л. Н., Поярков, М. С.	Материаловедение. Технология конструкционных материалов [Электронный ресурс]: лаб. практикум : учеб.-метод. пособие Режим доступа: http://46.183.163.35/MarcWeb2/Default.asp	Киров: Вят. ГСХА, 2008
Л3.2	Юркус, А. И., Гребнев, А. В.	Кинематическая схема резания при продольном точении. Классификация и конструкция резцов. Изучение и измерение геометрических параметров лезвия токарного резца [Электронный ресурс]: метод. указания к лаб.-практ. работе Режим доступа: http://46.183.163.35/MarcWeb2/Default.asp	Киров: Вят. ГСХА, 2010
Л3.3	Юркус, А. И., Гребнев, А. В.	Разработка маршрутного технологического процесса, расчёт режимов и энергосиловых параметров резания при изготовлении машиностроительной детали: метод. указания по выполнению домаш. задания № 3	Киров: Вят. ГСХА, 2010
Л3.4	Поярков, М.С., Гребнев, А.В., Скрябин М.Л.	Материаловедение. Технология конструкционных материалов [Электронный ресурс]: учебно-методическое пособие для самостоятельной работы обучающихся по направлению подготовки 23.03.01 Технология транспортных процессов Режим доступа: http://46.183.163.35/MarcWeb2/Default.asp	Киров: Вят. ГСХА, 2017
6.2. Перечень ресурсов информационно-телекоммуникационной сети "Интернет"			
Э1	Материаловед для преподавателей и научных работников [Электронный ресурс]: Федеральный сайт для преподавателей и научных сотрудников, преподающих и ведущих научные разработки в области «Материаловедения» и направлениях, близко связанным с этой областью науки. - Режим доступа: http://материаловед.рф/, свободный. - Загл. с экрана.		
Э2	Материаловедение [Электронный ресурс]: сайт, позволяющий бесплатно скачать лекции, учебники, методички и многое другое по дисциплинам: Материаловедение. ТКМ, композиционные материалы. - Режим доступа: http://www.materialscience.ru/, свободный. - Загл. с экрана.		
Э3	Murzim [Электронный ресурс]: Сайт, содержащий информацию по Материаловедению.ТКМ. - Режим доступа: http://murzim.ru/nauka/materialovedenie/page/4/, свободный. - Загл. с экрана.		
Э4	Экспериментальная мастерская Виктора Леонтьева [Электронный ресурс]: Сайт, содержащий информацию по Материаловедению.ТКМ. - Режим доступа:http://eksmast.ru/, свободный. - Загл. с экрана.		
6.3. Перечень информационных технологий			
6.3.1 Перечень программного обеспечения			
6.3.1.1	Операционная система семейства Windows (Windows Vista Business AO NL, MS Win Prof 7 AO NL, Win Prof 7 AOL NL, Win Home Bas 7 AOL NL LGG, Win Starter 7 AO NL LGG, Win SL 8 AOL NL LGG, Win Prof 8 AOL NL, Win Home 10 All Languages Online Product Key License)		
6.3.1.2	Приложения Office (MS Office Prof Plus 2007 AO NL, MS Office Prof Plus 2010 AO NL, MS Office 2013 OL NL, MS OfficeStd 2016 RUS OLP NL Acdmc)		
6.3.1.3	Антивирусное ПО Kaspersky Endpoint Security		
6.3.1.4	Free Commander 2009/02b		
6.3.1.5	Google Chrome 39/0/21/71/65		
6.3.1.6	Opera 26/0/1656/24		
6.3.1.7	Adobe Reader XI 11/0/09		
6.3.2 Перечень информационных справочных систем и современных профессиональных баз данных			
6.3.2.1	Информационная справочная система: "Консультант плюс"		
6.3.2.2	Информационная справочная система: "Гарант".		

6.3.2.3	Профессиональная база данных: Электронный каталог ФГБОУ ВО Вятский ГАТУ Режим доступа: http://46.183.163.35/MarcWeb2
6.3.2.4	Профессиональная база данных: Научная электронная библиотека elibrary.ru Режим доступа: http://elibrary.ru/
6.3.2.5	Профессиональная база данных: Единое окно доступа к информационным ресурсам, Режим доступа: http://window.edu.ru/
6.3.2.6	Профессиональная база данных: Зарубежный электронный ресурс издательства Springer Nature, Режим доступа: http://springernature.com

7. МАТЕРИАЛЬНО-ТЕХНИЧЕСКОЕ ОБЕСПЕЧЕНИЕ ДИСЦИПЛИНЫ (МОДУЛЯ)

7.1	Описание материально-технической базы, необходимой для осуществления образовательного процесса по дисциплине (модулю) представлено в Приложении 3 РПД.

8. МЕТОДИЧЕСКИЕ УКАЗАНИЯ ДЛЯ ОБУЧАЮЩИХСЯ ПО ОСВОЕНИЮ ДИСЦИПЛИНЫ (МОДУЛЯ)

Освоение дисциплины проводится в форме аудиторных занятий и внеаудиторной самостоятельной работы обучающихся.

При проведении аудиторных занятий предусмотрено применение следующих инновационных форм учебных занятий, развивающих у обучающихся навыки командной работы, межличностной коммуникации, принятия решений, лидерские качества: работа в малых группах; дискуссия; изучение и закрепление нового материала на интерактивной лекции; использование общественных ресурсов, социальные проекты и другие внеаудиторные методы обучения; обсуждение и разрешение проблем; деловые и ролевые игры; разбор конкретных ситуаций.
Количество часов занятий в интерактивных формах определено учебным планом.

Практическая подготовка при реализации дисциплины организуется путем проведения лекционных занятий и лабораторных работ, предусматривающих участие обучающихся в выполнении отдельных элементов работ, связанных с будущей профессиональной деятельностью.
Внеаудиторная самостоятельная работа осуществляется в следующих формах:

•самостоятельное изучение теоретического материала (тем дисциплины);

•подготовка к лабораторным и лекционным занятиям;

•выполнение домашних контрольных работ;

•подготовка к мероприятиям текущего контроля;

•подготовка к промежуточной аттестации.

При организации самостоятельной работы необходимо, прежде всего, обратить внимание на ключевые понятия, несущие основную смысловую нагрузку в том или ином разделе учебной дисциплины.
Практическая подготовка при реализации дисциплины организуется путем проведения лабораторных работ, предусматривающих участие обучающихся в выполнении отдельных элементов работ, связанных с будущей профессиональной деятельностью.

1. Самостоятельное изучение тем дисциплины.

Для работы необходимо ознакомиться с учебным планом дисциплины и установить, какое количество часов отведено учебным планом в целом на изучение дисциплины, на аудиторную работу с преподавателем на лекционных, лабораторных занятиях, а также на самостоятельную работу. С целью оптимальной самоорганизации необходимо сопоставить эту информацию с графиком занятий и выявить наиболее затратные по времени и объему темы, чтобы заранее определить для себя периоды объемных заданий. Целесообразно начать работу с изучения теоретического материала, основных терминов и понятий курса и с письменных ответов на индивидуальные и тестовые задания.

2. Подготовка к лекционным и лабораторным занятиям.

Традиционной формой преподнесения материала является лекция. Курс лекций по предмету дает необходимую информацию по изучению закономерностей и тенденций развития объекта и предмета исследования изучаемой дисциплины. Лекционный материал рекомендуется конспектировать. Конспекты позволяют обучающемуся не только получить больше информации на лекции, но и правильно его структурировать, а в дальнейшем - лучше освоить.

Подготовка к лабораторным занятиям носит различный характер как по содержанию, так и по сложности исполнения. Многие лабораторные занятия требуют большой исследовательской работы, изучения дополнительной научной литературы. Прежде чем приступить к выполнению такой работы, обучающемуся необходимо ознакомиться обстоятельно с содержанием задания, уяснить его, оценить с точки зрения восприятия и запоминания все составляющие его компоненты. Результаты эксперимента, графики и т.д. следует стремиться получить непосредственно при выполнении работы в лаборатории.

3. Подготовка к мероприятиям текущего контроля.

В конце изучения каждой темы может проводиться тематическая контрольная работа, которая является средством промежуточного контроля оценки знаний. Подготовка к ней заключается в повторении пройденного материала и повторном решении заданий, которые рассматривались на занятиях, а также в выполнении заданий для самостоятельной работы.

4. Подготовка к промежуточной аттестации.

Подготовка к зачету, экзамену является заключительным этапом изучения дисциплины и является средством промежуточного контроля. Подготовка к зачету, экзамену предполагает изучение конспектов лекций, рекомендуемой литературы и других источников, повторение материалов лабораторных занятий. В процессе подготовки к экзамену выявляются вопросы, по которым нет уверенности в ответе либо ответ обучающемуся не ясен. Данные вопросы можно уточнить у преподавателя на консультации, которая проводится перед экзаменом.

Приложение 1

ФОНД ОЦЕНОЧНЫХ СРЕДСТВ
для проведения промежуточной аттестации по дисциплине
Материаловедение. Технология конструкционных материалов

Направление подготовки 23.03.01 – Технология транспортных процессов
Направленность (профиль) программы «Организация перевозок на автомобильном транспорте»
Квалификация бакалавр

1. Описание назначения и состава фонда оценочных средств

Настоящий фонд оценочных средств (ФОС) входит в состав рабочей программы дисциплины «Материаловедение. Технология конструкционных материалов» и предназначен для оценки планируемых результатов обучения - знаний, умений, навыков, характеризующих этапы формирования компетенций (п.2) в процессе изучения данной дисциплины.

ФОС включает в себя оценочные материалы для проведения промежуточной аттестации в форме экзамена в первом семестре и зачета в третьем семестре.

ФОС разработан на основании:

- Федерального государственного образовательного стандарта высшего образования - бакалавриат по направлению подготовки 23.03.01 Технология транспортных процессов (приказ Минобрнауки России от 07.08.2020 г. № 911);

- Основной профессиональной образовательной программы высшего образования по направлению подготовки 23.03.01 Технология транспортных процессов, направленности (профилю) программы бакалавриата «Организация перевозок на автомобильном транспорте»;

- Положения «О формировании фонда оценочных средств для проведения текущей, промежуточной и итоговой аттестации обучающихся по образовательным программам высшего образования».

2. Перечень компетенций с указанием этапов их формирования в процессе освоения образовательной программы

- Способен в сфере своей профессиональной деятельности проводить измерения и наблюдения, обрабатывать и представлять экспериментальные данные и результаты испытаний (ОПК-3);
- Способен применять естественнонаучные и общеинженерные знания, методы математического анализа и моделирования в профессиональной деятельности (ОПК-1);
- Способен осуществлять поиск, критический анализ и синтез информации, применять системный подход для решения поставленных задач (УК-1).

Код формируемой компе-тенции	**Этапы формирования компетенции в процессе освоения образовательной программы**		
	Начальный	**Основной**	**Заключительный**
ОПК-3	Материаловедение. Технология конструкционных материалов Сопротивление материалов	Гидравлика и гидропневмопривод Теплотехника Метрология, стандартизация и сертификация Производственная практика (Эксплуатационная практика)	Производственная практика (Преддипломная практика) Государственная итоговая аттестация
ОПК-1	Математика Физика Химия Материаловедение. Технология конструкционных материалов Теоретическая механика Учебная практика (Учебная технологическая практика) Учебная практика (Учебная ознакомительная практика)	Сопротивление материалов Теория механизмов и машин Детали машин и основы конструирования Подъемно-транспортирующие машины Гидравлика и гидропневмопривод Теплотехника Общая электротехника и электроника Метрология, стандартизация и сертификация Производственная практика (Технологическая практика)	Производственная практика (Эксплуатационная практика) Производственная практика (Преддипломная практика) Государственная итоговая аттестация

УК-1	Русский язык Материаловедение. Технология конструкционных материалов Теоретическая механика Учебная практика (Учебная ознакомительная практика)	Философия Основы научных исследований Производственная практика (Технологическая (производственно-технологическая) практика)	Психология Основы патентоведения Производственная практика (Преддипломная практика) Государственная итоговая аттестация

3. Описание показателей и критериев оценивания компетенций на различных этапах их формирования, описание шкал оценивания

Код и наименование формируемых компетенций	Код и наименование индикатора достижения формируемой компетенции	Формулировка индикатора	Наименование контролируемых разделов и/или тем в соответствии с содержанием РПД	Наименование оценочного средства текущей аттестации
ОПК-3: Способен в сфере своей профессиональной деятельности проводить измерения и наблюдения, обрабатывать и представлять экспериментальные данные и результаты испытаний;	ОПК-3.1	Использует современные методы экспериментальных исследований и испытаний в профессиональной деятельности	Раздел 4 рабочей программы дисциплины.	Вопросы к экзамену
	ОПК-3.2	Под руководством специалиста более высокой квалификации участвует в проведении экспериментальных исследований и испытаниях в профессиональной деятельности	Раздел 4 рабочей программы дисциплины.	Вопросы к экзамену
ОПК-1: Способен применять естественнонаучные и общеинженерные знания, методы математического анализа и моделирования в профессиональной деятельности;	ОПК-1.2	Использует знания основных законов математических и естественных наук для решения стандартных задач в области перевозок на автомобильном транспорте	Раздел 4 рабочей программы дисциплины.	Вопросы к экзамену
УК-1: Способен осуществлять поиск, критический анализ и синтез	УК-1.2	Рассматривает варианты решения задачи, оценивая их достоинства и недостатки, определяет последствия возможных решений задачи	Раздел 4 рабочей программы дисциплины.	Вопросы к экзамену

информации, применять системный подход для решения поставленных задач				

Для оценки сформированности соответствующих компетенций по дисциплине «Материаловедение. Технология конструкционных материалов» в первом семестре применяется аналитическая четырехбалльная шкала оценивания:

№	Критерии оценивания	Шкала оценивания			
		неудовлетворительно	удовлетворительно	хорошо	отлично
		Описание показателя			
1	Уровень усвоения обучающимся теоретических знаний и умение использовать их для решения профессиональных задач	Низкий уровень усвоения материала. Продемонстрировано незнание значительной части программного материала	Представлены знания только основного материала, но не усвоены его деталей	Твердое знание материала	Высокий уровень усвоения материала, продемонстрировано умение тесно увязывать теорию с практикой
2	Правильность выполнения практического задания	Обучающийся неуверенно, с большими затруднениями выполняет практические работы	Обучающийся испытывает затруднения при выполнении практических работ	Обучающийся правильно применяет теоретические положения при решении практических вопросов и заданий, владеет необходимыми навыками и приемами их выполнения	Обучающийся свободно справляется с задачами, вопро-сами и другими видами при-менения знаний, причем не затрудня-ется с ответом при видоизме-нении заданий,
3	Логичность, обоснованность, четкость ответа на вопросы	Существенные ошибки, нет ответов на дополнительные уточняющие вопросы	Неточности в ответах, недостаточно правильные формулировки, нарушения логической последовательности в изложении программного материала	Грамотное и по существу изложение теоретического материала, не допускащее существенных неточностей в ответе на вопрос	Исчерпывающе последовательное, четкое и логически стройное изложение теоретического материала
4	Правильное применение профессиональной лексики	Абсолютное неумение пользоваться профессиональной лексикой	Неточности в ответах, ошибки в формулировках и определениях.	Корректное применение профессиональной лексики, не допускающее существенных неточностей	Корректное применение профессиональной лексики, не допускающее неточностей
5	Работа в течение семестра, наличие задолженности по текущему контролю успеваемости	Имеются многочисленные пропуски занятий, задолженность по текущему контролю знаний	Имеются пропуски занятий, частичная задолженность по текущему контролю знаний	Активная, задолженность отсутствует	Активная, задолженность отсутствует

Для оценки сформированности соответствующих компетенций по дисциплине «Материаловедение. Технология конструкционных материалов» в третьем семестре применяется двухбалльная шкала оценивания:

№	Критерии оценивания	Шкала оценивания	
		Не зачтено	Зачтено
		Описание показателя	
1	Уровень усвоения обучающимся теоретических знаний и умение использовать их для решения профессиональных задач	Низкий уровень усвоения материала. Продемонстрировано незнание значительной части программного материала	Твердое знание материала
2	Правильность выполнения практического задания	Обучающийся неуверенно, с большими затруднениями выполняет практические работы	Обучающийся правильно применяет теоретические положения при решении практических вопросов и заданий, владеет необходимыми навыками и приемами их выполнения
3	Логичность, обоснованность, четкость ответа на вопросы	Существенные ошибки, нет ответов на дополнительные уточняющие вопросы	Грамотное и по существу изложение теоретического материала, не допускающее существенных неточностей в ответе на вопрос
4	Правильное применение профессиональной лексики	Абсолютное неумение пользоваться профессиональной лексикой	Корректное применение профессиональной лексики, не допускающее существенных неточностей
5	Работа в течение семестра, наличие задолженности по текущему контролю успеваемости	Имеются многочисленные пропуски занятий, задолженность по текущему контролю знаний	Активная, задолженность отсутствует

4. Типовые контрольные задания или иные материалы, необходимые для оценки знаний, умений, навыков и (или) опыта деятельности, характеризующих этапы формирования компетенций в процессе освоения образовательной программы

Тестовые задания
по дисциплине «Материаловедение. Технология конструкционных материалов»
для промежуточной аттестации в форме экзамена (всего порядка 160 заданий)

1. Характеристика поведения материала под действием внешних механических сил – это:
а) механические свойства;
б) прочность;
в) технологические свойства;
г) упругость.

2. Способность материала сопротивляться разрушению – это:
а) пластичность;
б) прочность;
в) жесткость;
г) упругость.

3. Способность материала пластически деформироваться без разрушения – это:
а) пластичность;
б) прочность;
в) жесткость;
г) упругость.

4. Свойство материалов восстанавливать свои размеры и форму после прекращения действия внешних сил – это:
а) пластичность;
б) прочность;
в) жесткость;
г) упругость.

5. Сопротивление упругой деформации – это:
а) пластичность;
б) прочность;
в) жесткость;
г) упругость.

6. Сопротивление материала проникновению в него другого, более твердого тела – это:
а) жесткость;
б) прочность;
в) твердость;
г) упругость.

7. Сопротивление материала разрушению под действием ударных нагрузок – это:
а) жесткость;
б) ударная вязкость;
в) твердость;
г) упругость.

8. Сопротивление материала разрушению при многократном разрушении нагрузок – это:
а) жесткость;
б) ударная вязкость;
в) выносливость;
г) упругость.

9. Назовите виды механических испытаний в зависимости от способа приложения нагрузки:
а) статические;
б) динамические;
в) циклические;
г) испытание на сжатие.

10. Наибольшее напряжение, до которого соблюдается прямая пропорциональность между напряжением и деформацией – это:
а) предел упругости;
б) предел пропорциональности;
в) предел прочности;
г) относительное удлинение.

11. Напряжение, при котором остаточное удлинение образца достигает 0,05% - это:
а) предел упругости;
б) предел пропорциональности;
в) предел прочности;
г) предел выносливости.

12. Напряжение, при котором образец деформируется без заметного удлинения нагрузки – это:
а) предел упругости;
б) предел текучести (физический);
в) предел прочности;
г) предел выносливости.

13. Напряжение, соответствующее наибольшей нагрузке, предшествующей разрушению образца – это:
а) предел упругости;
б) предел текучести (физический);
в) предел прочности (временное сопротивление на разрыв);
г) предел выносливости.

14. К какому виду механических испытаний относятся испытания на изгиб:
а) статические;
б) динамические;
в) повторно-переменные.

15. К какому виду механических испытаний относятся испытания на усталостную прочность:
а) статические;

б) динамические;
в) повторно-переменные.

16. Какой наконечник используют при измерении твердости по Бринеллю:
а) шарик;
б) конус;
в) алмазную пирамиду.

17. Какой наконечник используют при измерении твердости по Роквеллу (HRC):
а) шарик;
б) конус;
в) алмазную пирамиду.

18. Какой наконечник используют при измерении твердости по Виккерсу:
а) шарик;
б) конус;
в) алмазную пирамиду.

19. Химические элементы, образующие систему, называют:
а) веществами;
б) сплавами;
в) компонентами;
г) фазами.

20. Однородная часть неоднородной системы, отделенная от других частей поверхностью раздела, при переходе через которую свойства резко изменяются, называется:
а) сплавом;
б) фазой;
в) компонентом;
г) структурной составляющей.

21. В какой из перечисленных кристаллических решеток атомы расположены в узлах решетки, а один атом в центре куба?
а) объемно-центрированной кубической решетке (ОЦК);
б) гранецентрированной кубической решетке (ГЦК);
в) гексагональной решетке.

22. В какой из перечисленных кристаллических решеток атомы расположены в узлах решетки и в центре каждой грани?
а) объемно-центрированной кубической решетке (ОЦК);
б) гранецентрированной кубической решетке (ГЦК);
в) гексагональной решетке.

23. В какой из перечисленных кристаллических решеток атомы расположены в узлах и в центре шестигранных оснований призмы и три атома в средней плоскости призмы?
а) объемно-центрированной кубической решетке (ОЦК);
б) гранецентрированной кубической решетке (ГЦК);
в) гексагональной решетке.

24. Точечные дефекты кристаллической решетки (вакансии) – это:
а) узлы решетки, в которых атомы отсутствуют;
б) локализованые искажения кристаллической решетки;
в) твердые растворы внедрения;
г) твердые растворы замещения.

25. Каким образом увеличение содержания углерода в стали влияет на её твердость:
а) твердость увеличивается;
б) твердость уменьшается;
в) твердость не изменяется.

26. Каким образом увеличение содержания углерода в стали влияет на пластичность:
а) пластичность увеличивается;
б) пластичность уменьшается;

в) пластичность не изменяется.

27. Содержание каких элементов определяет качество сталей:
а) марганец, кремний;
б) титан, вольфрам;
в) сера, фосфор.

28. В серых чугунах углерод находится в виде:
а) графитных шаров;
б) графитных хлопьев;
в) графитных пластин;
г) цементита.

29. В ковких чугунах графит находится в виде:
а) графитных шаров;
б) графитных хлопьев;
в) графитных пластин;
г) цементита.

30. В высокопрочных чугунах графит находится в виде:
а) графитных шаров;
б) графитных хлопьев;
в) графитных пластин;
г) цементита.

31. В белых чугунах графит находится в виде:
а) графитных шаров;
б) графитных хлопьев;
г) графитных пластин;
д) цементита;

32. Сколько углерода содержат доэвтектоидные стали:
а) 0,02%…0,8%;
б) 0,8%;
в) 0,8%…2,14%.

33. Сколько углерода содержат эвтектоидные стали:
а) 0,02%…0,8%;
б) 0,8%;
в) 0,8%…2,14%.

34. Сколько углерода содержат заэвтектоидные стали:
а) 0,02%…0,8%;
б) 0,8%;
в) 0,8%…2,14%.

35. Для каких сталей рекомендуется проводить низкий отпуск:
а) для инструментальных;
б) для пружинно-рессорных;
в) для конструкционных улучшаемых.

36. Улучшение - это операция термической обработки стали, включающая в себя:
а) закалку и низкий отпуск;
б) закалку и средний отпуск;
в) закалку и высокий отпуск.

37. К какой группе по теплостойкости относится сталь У8:
а) нетеплостойких сталей;
б) полутеплостойких сталей;
в) теплостойких сталей.

38. К какой группе по теплостойкости относится сталь Р6М5:
а) нетеплостойких сталей;

б) полутеплостойких сталей;
в) теплостойких сталей.

39. К какой группе по теплостойкости относится сплав ВК6:
а) нетеплостойких сплавов;
б) полутеплостойких сплавов;
в) теплостойких сплавов.

40. Сколько углерода содержит Сталь 45:
а) 4,5%;
б) 0,45%;
в) 0,045%.

41. Что обозначает буква А в конце марки стали:
а) сталь легирована азотом;
б) сталь автоматная;
в) сталь высококачественная.

42. Латунь - это:
а) сплав меди с оловом;
б) сплав меди с цинком;
в) сплав меди с никелем.

43. Что такое термопласты:
а) металлические материалы, способные образовывать сварные соединения;
б) материалы, которые при нагревании легко переходят в вязкотекучее состояние, а затем в результате выдержки при высоких температурах переходят в твёрдое состояние;
в) материалы, которые размягчаются и плавятся при повышении температуры и вновь затвердевают при охлаждении.

44. Что такое реактопласты:
а) металлические материалы, способные образовывать сварные соединения;
б) материалы, которые при нагревании легко переходят в вязкотекучее состояние, а затем в результате выдержки при высоких температурах переходят в твёрдое состояние;
в) материалы, которые размягчаются и плавятся при повышении температуры и вновь затвердевают при охлаждении.

45. Что такое припуск:
а) дополнительный слой металла, предназначенный для снятия в процессе механической обработки с целью получения требуемой шероховатости поверхности и заданных размеров;
б) дополнительный слой металла, предназначенный для упрощения формы заготовки;
в) допустимое отклонение линейных размеров.

46. Что такое напуск:
а) дополнительный слой металла, предназначенный для снятия в процессе механической обработки с целью получения требуемой шероховатости поверхности и заданных размеров;
б) дополнительный слой металла, предназначенный для упрощения формы заготовки;
в) допустимое отклонение линейных размеров.

47. Что такое сварка:
а) операция термической обработки;
б) операция механической обработки;
в) процесс получения неразъёмных соединений за счёт межатомных сил взаимодействия.

Вопросы для подготовки к экзамену по дисциплине «Материаловедение. Технология конструкционных материалов»

1. Механические свойства металлов. Общая характеристика.
2. Механические свойства материалов, определяемые при статических испытания.
3. Твердость металлов. Методы определения твердости.
4. Механические свойства, определяемые при динамических испытаниях.
5. Механические свойства при переменных (циклических) нагрузках.
6. Металлы. Понятия: компоненты, фаза, структура, структурные составляющие.
7. Атомно-кристаллическая структура металлов.

8. Дефекты кристаллической решетки металлов.
9. Фазы в металлических сплавах. Твердые растворы.
10. Кристаллизация. Диаграмма состояния сплавов, образующих неограниченные твердые растворы (диаграмма состояния II рода).
11. Ликвация. Виды. Методы устранения.
12. Диаграмма состояния сплавов, имеющих ограниченную растворимость в твердом состоянии (диаграмма состояния I рода).
13. Железо и его сплавы. Компоненты и фазы в системе железо-углерод.
14. Диаграмма состояния сплавов железо-цементит. Критические точки. Температура. Фазовые превращения.
15. Углеродистые стали. Влияние содержания углерода на свойства сталей.
16. Влияние постоянных примесей на свойства сталей.
17. Классификация углеродистых сталей
18. Маркировка и применение углеродистых сталей.
19. Чугуны, их классификация.
20. Белые и серые чугуны. Модифицирование чугуна. Структура, маркировка, области применения.
21. Высокопрочные и ковкие чугуны. Получение. Структура, маркировка, области применения.
22. Теория термической обработки стали. Отжиг первого и второго рода.
23. Теория термической обработки стали. Закалка. Отпуск.
24. Аустенитное превращение (первое основное превращение).
25. Распад аустенита (второе аустенитное превращение).
26. Мартенситное превращение (третье основное превращение).
27. Превращение при отпуске (четвертое основное превращение).
28. Температура нагрева под закалку. Время нагрева.
29. Охлаждающие закалочные среды. Прокаливаемость и закаливаемость.
30. Внутренние напряжения.
31. Основные виды закалки. Закалка в одном охладителе, в двух средах, закалка с самоотпуском, ступенчатая закалка, изотермическая закалка.
32. Обработка холодом. Термомеханическая обработка. Поверхностная закалка. Отжиг и нормализация.
33. Основы теории химико-термической обработки стали. Цементация стали.
34. Азотирование, цианирование и нитроцементация.
35. Диффузионная металлизация. Алитирование, хромирование, силицирование, борирование. Лазерная ХТО.
36. Легированные стали. Влияние легирующих элементов на свойства стали.
37. Маркировка легированных сталей.
38. Конструкционные улучшаемые легированные стали. Автоматные стали. Строительные стали.
39. Износостойкие легированные стали. Коррозионно-стойкие стали.
40. Жаропрочные и жаростойкие стали. Электротехнические стали.
41. Определение теплостойкости инструментальных сталей.
42. Медь. Сплавы меди.
43. Латуни. Маркировка, области применения.
44. Бронзы. Маркировка, области применения.
45. Антифрикционные сплавы. Оловянные и свинцовые баббиты.
46. Алюминий. Сплавы на основе алюминия.
47. Деформируемые алюминиевые сплавы. Маркировка. Области применения.
48. Литейные алюминиевые сплавы. Маркировка. Области применения.
49. Теория термической обработки алюминиевых сплавов. Старение.
50. Титан и сплавы на его основе.
51. Магний и сплавы на его основе.
52. Неметаллические материалы. Полимеры.
53. Пластмассы. Термопластичные пластмассы. Термореактивные пластмассы.
54. Пластмассы с различными наполнителями. Области их применения.
55. Особенности пластмасс как конструкционного материала. Преимущества и недостатки.
56. Технология получения изделий из пластмасс.
57. Твердые сплавы.
58. Порошковая металлургия. Основные элементы технологии.
59. Получение порошков. Отжиг. Смешивание порошков.
60. Формование и прессование порошков. Спекание порошка. Калибрование.
61. Особенности конструирования деталей, предназначенных для изготовления методом порошковой металлургии.
62. Композиционные материалы. Классификация, области применения.
63. Выбор сплавов конкретного назначения. Эксплуатационные, технологические и экономические требования.

Образец билета на экзамен.

ФГБОУ ВО Вятский ГАТУ
Инженерный факультет
Кафедра материаловедения, сопротивления материалов и деталей машин

ЭКЗАМЕНАЦИОННЫЙ БИЛЕТ №1
по дисциплине Материаловедение. ТКМ.
для студентов 1 курса инженерного факультета
экзаменационная сессия

Вопросы:

1. Механические свойства металлов. Дайте определение, перечислите основные механические свойства.
2. Опишите процесс обработки холодом инструментальных сталей.
3. Задача.

Зав. кафедрой, доцент Куклин С.М.

Практические задания по дисциплине «Материаловедение. Технология конструкционных материалов» для промежуточной аттестации в форме экзамена (третий вопрос в билете - задача)

Задача.
45Г. *Расшифруйте марку стали. Назовите области применения этой стали. Назначьте оптимальный режим термообработки.*

Задача.
18ХГТ. *Расшифруйте марку стали. Назовите области применения этой стали. Назначьте оптимальный режим термообработки.*

Задача.
40Х. *Расшифруйте марку стали. Назовите области применения этой стали. Назначьте оптимальный режим термообработки.*

Задача.
9ХС. *Расшифруйте марку стали. Назовите области применения этой стали. Назначьте оптимальный режим термообработки.*

Задача.
А12. *Расшифруйте марку стали. Назовите области применения этой стали. Назначьте оптимальный режим термообработки.*

Задача.
У12А. *Расшифруйте марку стали. Назовите области применения этой стали. Назначьте оптимальный режим термообработки.*

Задача.
У8А. *Расшифруйте марку стали. Назовите области применения этой стали. Назначьте оптимальный режим термообработки.*

Задача.
Х. *Расшифруйте марку стали. Назовите области применения этой стали. Назначьте оптимальный режим термообработки.*

Задача.
5ХНМ. *Расшифруйте марку стали. Назовите области применения этой стали. Назначьте оптимальный режим термообработки.*

Задача.
Ст.6. *Расшифруйте марку стали. Назовите области применения этой стали. Назначьте оптимальный режим термообработки.*

Задача.

Р9. *Расшифруйте марку стали. Назовите области применения этой стали. Назначьте оптимальный режим термообработки.*

Задача.

30ХГСА. *Расшифруйте марку стали. Назовите области применения этой стали. Назначьте оптимальный режим термообработки.*

Задача.

60С2. *Расшифруйте марку стали. Назовите области применения этой стали. Назначьте оптимальный режим термообработки.*

Задача.

Ст.3. *Расшифруйте марку стали. Назовите области применения этой стали. Назначьте оптимальный режим термообработки.*

Задача.

20Х. *Расшифруйте марку стали. Назовите области применения этой стали. Назначьте оптимальный режим термообработки.*

Задача.

Сталь 45. *Расшифруйте марку стали. Назовите области применения этой стали. Назначьте оптимальный режим термообработки.*

Задача.

Сталь 20. *Расшифруйте марку стали. Назовите области применения этой стали. Назначьте оптимальный режим термообработки.*

Задача.

65С2ВА. *Расшифруйте марку стали. Назовите области применения этой стали. Назначьте оптимальный режим термообработки.*

Задача.

60С2Н2А. *Расшифруйте марку стали. Назовите области применения этой стали. Назначьте оптимальный режим термообработки.*

Задача.

Р6М5. *Расшифруйте марку стали. Назовите области применения этой стали. Назначьте оптимальный режим термообработки.*

Задача.

65Г. *Расшифруйте марку стали. Назовите области применения этой стали. Назначьте оптимальный режим термообработки.*

Задача.

ХВГ. *Расшифруйте марку стали. Назовите области применения этой стали. Назначьте оптимальный режим термообработки.*

Задача.

50ХФА. *Расшифруйте марку стали. Назовите области применения этой стали. Назначьте оптимальный режим термообработки.*

Задача.

40Х. *Расшифруйте марку стали. Назовите области применения этой стали. Назначьте оптимальный режим термообработки.*

Вопросы для подготовки к зачету по дисциплине «Материаловедение. Технология конструкционных материалов»

1. Процесс резания и его основные элементы: основные понятия и определения, движения на металлорежущих станках, основные виды обработки материалов резанием, основные элементы процесса резания.

2. Геометрические параметры лезвия режущего инструмента на примере токарного резца.
3. Физические основы процесса резания металлов: процесс образования стружки и её типы (по классификации И.А.Тиме), наклеп, нарост, усадка стружки.
4. Физические основы процесса резания металлов. Тепловые явления в процессе резания. Методы и средства измерения теплоты и температуры резания.
5. Износ металлорежущих инструментов. Стойкость и период стойкости инструментов. СОЖ (СОТС).
6. Силы, действующие в процессе точения металлов. Факторы, влияющие на их величину. Мощность и крутящий момент при точении.
7. Скорость резания при точении и стойкость инструментов. Факторы, влияющие на их величину. Методика назначения режимов резания.
8. Классификации металлорежущих станков. Классификация и маркировка станков ЭНИМС.
9. Основные элементы конструкций металлорежущих станков: станины, головки, бабки, суппорты, коробки скоростей, коробки подач.
10. Обрабатываемость металлов резанием. Качество обработанной поверхности и характеристики (параметры) качества. Вибрации при резании.
11. Характеристика станков токарной группы. Принадлежности к токарным станкам. Работы, выполняемые на токарных станках. Токарные резцы.
12. Производительность работы при точении и пути ее повышения. Машинное и штучное время.
13. Характеристика станков сверлильной группы. Характеристика процесса сверления. Режущий инструмент для получения и обработки отверстий. Геометрия спирального сверла.
14. Силы, действующие на сверло. Скорость резания и машинное время при сверлении.
15. Характеристика станков фрезерной группы. Характеристика процесса фрезерования. Фрезы. Элементы режима резания. Машинное время при фрезеровании.
16. Силы и мощность резания при фрезеровании.
17. Характеристика станков строгально – долбёжно – протяжной группы. Процессы строгания и долбления. Конструкция и геометрия резцов. Определение скорости резания и машинного времени при строгании.
18. Характеристика процесса протягивания. Конструкция и геометрия протяжек. Схемы резания при протягивании. Определение машинного времени и сил резания при протягивании.
19. Станки зубо- и резьбо- обрабатывающие Нарезание цилиндрических зубчатых колес. Методы копирования и обкатки.
20. Нарезание конических зубчатых колес с прямым и круговым зубом.
21. Методы чистовой обработки закалённых и незакалённых зубчатых колес.
22. Резьбообработка на станках 5^{й} группы.
23. Станки 3^{й} группы. Основные поверхности, обрабатываемые на этих станках. Схемы шлифования и их характеристика. Элементы режима резания при наружном круглом шлифовании.
24. Естественные и искусственные абразивные материалы. Характеристики абразивных инструментов. Маркировка абразивных инструментов.
25. Силы и мощность резания при шлифовании. Определение машинного времени при шлифовании. Эксплуатация абразивных кругов.
26. Отделочные виды абразивной обработки: притирка, хонингование, суперфиниш, полирование, гидроабразивная обработка. Инструменты, применяемые при этих видах обработки.
27. Основы технологии машиностроения. Основные определения. Типы производства. Выбор заготовок и припусков на обработку. Базы и их выбор. Понятие о проектировании технологического процесса.

5. Методические материалы, определяющие процедуры оценивания знаний, умений, навыков и (или) опыта деятельности, характеризующих этапы формирования компетенций.

5.1 Процедура оценивания знаний, умений и навыков при проведении промежуточной аттестации по дисциплине «Материаловедение. Технология конструкционных материалов» в первом семестре проводится в форме экзамена.

Порядок организации и проведения промежуточной аттестации обучающегося, форма проведения, процедура сдачи экзамена, сроки и иные вопросы определены Положением о порядке организации и проведения текущего контроля успеваемости и промежуточной аттестации обучающихся.

На экзамен для подготовки к ответу одновременно в аудиторию допускается как правило 7-8 обучающихся. Необходимым условием является наличие выполненных и зачтенных лабораторных работ, выполненной и зачтенной домашней работы по дисциплине.

Сдача экзамена может проводиться в форме устного ответа по вопросам экзаменационного билета или в форме тестирования, в том числе с использованием образовательного портала академии. Форму проведения экзамена определяет преподаватель, ведущий дисциплину.

При сдаче экзамена в форме устного ответа обучающийся вытягивает билет и задачу для выполнения практического задания. Время для подготовки ответа составляет до 30-35 минут.

Ответ обучающегося по каждому из трех вопросов билета оценивается по аналитической четырехбалльной шкале в соответствии с приведенными в п. 3 критериями и шкалой оценивания. Затем

выводится общая оценка за экзамен. В случае возникновения спорной ситуации при выведении оценки могут учитываются результаты текущей аттестации обучающегося по дисциплине.

После ответа и получения оценки в зачетную книжку и ведомость, обучающийся выходит из аудитории, на его место занимает следующий обучающийся из группы, сдающей экзамен в этот день.

При сдаче экзамена в форме теста время на ответ составляет до одного часа. Тест включает 40 вопросов из всех изученных разделов дисциплины и составляется таким образом, чтобы объективно оценить сформированность компетенций, представленных в п.2. Оценка выставляется обучающемуся следующим образом: 100-90% правильных ответов – отлично, 89-75% правильных ответов – хорошо, 74-50% правильных ответов - удовлетворительно, 49% и менее – неудовлетворительно.

5.2 Процедура оценивания знаний, умений и навыков при проведении промежуточной аттестации по дисциплине «Материаловедение. Технология конструкционных материалов» в третьем семестре проводится в форме зачета.

Порядок организации и проведения промежуточной аттестации обучающегося, форма проведения, процедура сдачи зачета, сроки и иные вопросы определены Положением о порядке организации и проведения текущего контроля успеваемости и промежуточной аттестации обучающихся.

- зачет проводится в устной форме;
- к зачету допускаются студенты, сдавшие домашнюю контрольную работу;
- для обучающихся по очной форме обучения зачет проводится в конце семестра на последнем практическом занятии. Для обучающихся по заочной форме обучения зачет проводится во время сессии согласно расписанию зачетов и экзаменов, в котором указывается время и место проведения;
- для подготовки к зачету рекомендуется использовать лекционный и практический материал по дисциплине, литературные источники;
- если обучающийся не имеет пропусков занятий, активно занимается в течение семестра, имеет положительные оценки знаний по результатам текущего контроля успеваемости, то ему ставится отметка «зачтено» без дополнительной проверки знаний;
- если обучающийся имеет пропуски занятий или задолженность по текущему контролю успеваемости, то он получает на зачете вопросы по теме пропущенных занятий или теме, соответствующей текущему контролю знаний;
- для подготовки ответа на один вопрос отводится 10 – 15 минут;
- оценка знаний производится согласно установленной шкале оценивания.

Приложение 2

ФОНД ОЦЕНОЧНЫХ СРЕДСТВ

для проведения текущего контроля успеваемости по дисциплине
Материаловедение. Технология конструкционных материалов

Направление подготовки 23.03.01 – Технология транспортных процессов
Направленность (профиль) программы «Организация перевозок на автомобильном транспорте»
Квалификация бакалавр

1. Описание назначения и состава фонда оценочных средств

Настоящий фонд оценочных средств (ФОС) входит в состав рабочей программы дисциплины «Материаловедение. Технология конструкционных материалов» и предназначен для оценки планируемых результатов обучения - знаний, умений, навыков в процессе изучения данной дисциплины.

2. Перечень компетенций, формируемых при изучении дисциплины

- Способен в сфере своей профессиональной деятельности проводить измерения и наблюдения, обрабатывать и представлять экспериментальные данные и результаты испытаний (ОПК-3);
- Способен применять естественнонаучные и общеинженерные знания, методы математического анализа и моделирования в профессиональной деятельности (ОПК-1);
- Способен осуществлять поиск, критический анализ и синтез информации, применять системный подход для решения поставленных задач (УК-1).

3. Банк оценочных средств

Код и наименование формируемых компетенций	Код и наименование индикатора достижения формируемой компетенции	Формулировка индикатора	Критерии оценивания	Наименование контролируемых разделов и/или тем в соответствии с содержанием РПД	Наименование оценочного средства текущей аттестации
ОПК-3: Способен в сфере своей профессиональной деятельности проводить измерения и наблюдения, обрабатывать и представлять экспериментальные данные и результаты испытаний;	ОПК-3.1	Использует современные методы экспериментальных исследований и испытаний в профессиональной деятельности	Полнота знаний контролируемого материала. Логичность, обоснованность, четкость ответа на вопросы	Раздел 4 рабочей программы дисциплины.	Разноуровневые задачи и задания, тестовые задания, контрольная (домашняя контрольная) работа
	ОПК-3.2	Под руководством специалиста более высокой квалификации участвует в проведении экспериментальных исследований и испытаниях в профессиональной деятельности	Полнота знаний контролируемого материала. Логичность, обоснованность, четкость ответа на вопросы	Раздел 4 рабочей программы дисциплины.	Разноуровневые задачи и задания, тестовые задания, контрольная (домашняя контрольная) работа
ОПК-1: Способен применять естественнонаучные и общеинженерные знания, методы математического анализа и моделирования в профессиональной деятельности;	ОПК-1.2	Использует знания основных законов математических и естественных наук для решения стандартных задач в области перевозок на автомобильном транспорте	Полнота знаний контролируемого материала. Логичность, обоснованность, четкость ответа на вопросы	Раздел 4 рабочей программы дисциплины.	Разноуровневые задачи и задания, тестовые задания, контрольная (домашняя контрольная) работа
УК-1: Способен осуществлять поиск, критический анализ и синтез информации,	УК-1.2	Рассматривает варианты решения задачи, оценивая их достоинства и недостатки, определяет последствия возможных решений задачи	Полнота знаний контролируемого материала. Логичность, обоснованность, четкость ответа на вопросы	Раздел 4 рабочей программы дисциплины.	Разноуровневые задачи и задания, тестовые задания, контрольная (домашняя контрольная)

применять системный подход для решения поставленных задач					работа

Для оценки знаний, умений, навыков и опыта деятельности, характеризующих этапы формирования компетенций в процессе освоения дисциплины «Материаловедение. Технология конструкционных материалов» в первом семестре используются следующие оценочные средства:

Тестовые задания для проведения текущего контроля
по дисциплине: Материаловедение. Технология конструкционных материалов

Текущий контроль в форме тестовых заданий позволяющая автоматизировать процедуру измерения уровня знаний и умений обучающегося.

Результаты текущего контроля в форме тестовых заданий оцениваются посредством <u>двухуровневой</u> шкалы

Шкала оценивания

Шкала оценивания	Показатели оценивания
зачтено	оценка «зачтено» выставляется обучающемуся, если он ответил более чем на 2/3 вопросов правильно
незачтено	оценка «незачтено» выставляется обучающемуся, если не ответил более чем на 2/3 вопросов

Типовые тестовые задания

ОПК-3: Способен в сфере своей профессиональной деятельности проводить измерения и наблюдения, обрабатывать и представлять экспериментальные данные и результаты испытаний;

Способность материала сопротивляться внедрению другого более твердого тела называется:
{~прочностью;
=твердостью;
~вязкостью;}

Свойство металла противостоять усталости называется:
{=выносливостью;
~усталостью;
~упругостью.}

Способность материала сопротивляться разрушению под действием внешних сил называется:
{~упругостью;
=прочностью;
~пластичностью.}

Способность материала пластически деформироваться без разрушения называется:
{=пластичностью;
~жесткостью;
~выносливостью.}

Способность материала сопротивляться упругим деформациям называется:
{~твердостью;
=жесткостью;
~ударной вязкостью.}

Сплавы железа с углеродом, содержание которого не превышает 2,14% называются:
{=сталями;
~чугунами;
~силуминами.}

Сплавы железа с углеродом, содержание которого находится в пределах от 2,14 до 6,67% называются:
{=чугунами;
~сталями;
~бронзами.}

Твердый раствор внедрения углерода в α-железо называется…
{~аустенит;
=феррит;
~перлит.}

Твердый раствор внедрения углерода в γ-железо называется…
{=аустенит;
~феррит;
~ледебурит.}

Химическое соединение железа и углерода называется…
{~феррит;
~перлит;
=цементит.}

Термическая обработка, заключающаяся в нагреве стали до температур выше точки фазовых превращений, выдержке при этой температуре и последующем охлаждении со скоростью выше критической называется…
{~гомогенизацией;
=закалкой;
~отпуском.}

Термическая обработка, заключающаяся в нагреве стали до температур ниже точки фазовых превращений, выдержке при этой температуре и последующем охлаждении называется…
{=отпуском;
~отжигом;
~закалкой.}

Насыщение поверхностных слоев стали углеродом называется…
{~алитированием;
=цементацией;
~азотированием.}

Насыщение поверхностных слоев стали азотом называется…
{=азотированием;
~хромированием;
~алитированием.}

Для каких сталей проводится цементация?
{=для низкоуглеродистых с содержанием углерода до 0,25%;
~для пружинно-рессорных сталей с содержанием углерода 0,5-0,7%;
~для инструментальных сталей с содержанием углерода более 0,7%.}

Механическая смесь феррита и цементита, содержащая 0,8% углерода, называется…
{~аустенит;
=перлит;
~бейнит.}

Назовите вредную примесь в стали:
{~марганец;
=сера;
~молибден.}

Укажите марки углеродистых сталей:
{=У7, У9, У11А;
~9ХС;
~ХВГ, 18ХГТ.}

Укажите марки сталей, используемые для изготовления пружин:
{=50С2, 65Г;
~Ст1, Ст3 пс;
~20, 25.}

Укажите марки легированных инструментальных сталей:
{=Х, 9ХС, ХВГ;

~Ст1, Ст3 пс;
~65Г, 50.}

ОПК-1: Способен применять естественнонаучные и общеинженерные знания, методы математического анализа и моделирования в профессиональной деятельности;

При какой температуре проводят средний отпуск:
{~150-200℃;
=350-400℃;
~500-600℃.}

Для каких сталей проводят улучшение:
{~для низкоуглеродистых;
=для среднеуглеродистых машиностроительных конструкционных;
~для пружинно-рессорных.}

При отжиге твердость сталей…
{=снижается;
~увеличивается;
~не изменяется.}

Укажите алюминиевые сплавы, применяемые для получения отливок
{~ЛЦ40Мц3А;
=Ал2, Ал4, Ал9;
~ЛС59-1.}

Пластмассы – это искусственные материалы, основой которых являются…
{=полимеры;
~мономеры;
~эластомеры.}

Пластмассы, которые в процессе нагрева переходят в вязкотекучее состояние, а при охлаждении затвердевают, причем этот переход может осуществляться неоднократно, называются…
{=термопластами;
~реактопластами;
~волокнитами.}

Каким способом получают изделия из реактопластов?
{~экструзией;
=прессованием;
~литьем под давлением.}

К газонаполненным пластмассам относятся легкие пластмассы:
{~поликарбонаты;
~полиамиды;
=поропласты.}

Какую форму графитовых включений имеет серый чугун?
{~шаровидную;
~хлопьевидную;
=пластинчатую.}

Графит какой формы в чугунах является менее сильным концентратором напряжений?
{=шаровидной;
~хлопьевидной;
~пластинчатой.}

Укажите марку высокопрочного чугуна:
{~СЧ25;
~КЧ37-12;
=ВЧ60.}

Какие стали обладают наилучшей свариваемостью из приведенных ниже:
{=низкоуглеродистые;
~среднеуглеродистые;

~высокоуглеродистые.}

Сплавы меди с цинком называются…
{~бронзами;
=латунями;
~баббитами.}

Сплавы меди с оловом и другими элементами называются…
{=бронзами;
~латунями;
~медно-никелевыми.}

Силуминами называются сплавы системы…
{=Al-Si;
~Al-Cu;
~Al-Cu-Mg.}

Какая сталь относятся к износостойким:
{~18ХГТ;
=110Г13Л;
~40ХН.}

Укажите сталь, являющуюся автоматной:
{=А40;
~У8А;
~03Х13АГ19.}

Технологические процессы изменения формы и размеров заготовок под действием внешних сил, вызывающих пластическую деформацию, называются…
{=обработкой металлов давлением;
~термической обработкой;
~сваркой.}

Буква «А» в маркировке стали 18Х2Н4ВА означает, что сталь…
{~является автоматной;
=является высококачественной;
~содержит азот в качестве легирующего элемента.}

Технологический процесс получения фасонных отливок путем заполнения жидким металлом заранее приготовленных форм называется…
{~плавлением;
~формовкой;
=литьем.}

УК-1: Способен осуществлять поиск, критический анализ и синтез информации, применять системный подход для решения поставленных задач

Назовите исходные материалы для получения чугуна
{=Железная руда, топливо, флюс
~Железная руда и руды цветных металлов
~Железная руда и пустая порода}

Назовите основные виды машиностроительных чугунов
{=Серый, ковкий, высокопрочный
~Белый, серый
~Высокопрочный, износостойкий}

Каким способом изготавливается большинство чугунных изделий?
{=Литьем
~Обработкой давлением
~Механической обработкой}

Какая структура образуется в стали У8 после закалки?
{=Мартенсит
~Перлит

~Сорбит}

Какие виды отпуска используют для обработки инструментов?
{=Самоотпуск
~Высокий отпуск
~Средний отпуск}

Какой параметр влияет на глубину слоя при закалке методом ТВЧ?
{=Частота тока
~Электрическое сопротивление
~Магнитная проницаемость}

Какой сплав называют силумином?
{=Сплав алюминия с кремнием
~Сплав меди с кремнием
~Сплав олова с цинком}

Какой сплав называют бронзой?
{=Сплав меди с оловом
~Сплав на основе алюминия
~Сплав меди с цинком}

Какие материалы относят к неметаллическим?
{=Герметики, клеи, керамика, графит
~Пластмассы, дерево, сталь, композиционные материалы
~Силумины, бронзы}

Как делятся полимеры по отношению к нагреву?
{=Термопластичные, термореактивные
~Аморфные, кристаллические
~Полярные, неполярные}

Как классифицируют пластмассы по связывающему наполнителю?
{=Пенопласты, поропласты
~Полярные, неполярные
~Теплостойкие}

Как классифицируют пластмассы по назначению?
{=Силовые, несиловые
~Термопласты, реактопласты
~Полярные, неполярные}

Из какого материала изготавливают стержни для литейных форм?
{=Песчано-глинистая смесь
~Дерево
~Пенопласт}

Какова температура стального расплава при изготовлении литых деталей?
{=1500-1600°С
~770-780°С
~800-900°С}

Основная характеристика ковочного молота?
{=Масса падающих частей
~Количество ударов в минуту
~Давление воздуха в рабочем цилиндре}

При каком способе нагрева метала перед ковкой наименший угар металла?
{=Индукционный нагрев
~В шахтном колодце
~В пламенной печи}

При газовой сварке пламя должно иметь температуру?
{=3000-3200°С
~1000-1200°С

~1300-1800°C}

При газовой сварке, какой газ обеспечивает максимальную температуру?
{=Водород
~Углекислый газ
~Кислород}

Форма режущей части лезвийного инструмента?
{=Клин
~Выступ
~Кромка}

Назовите поверхности на обрабатываемой заготовке
{=Обрабатываемая, обработанная, поверхность резания
~Цилиндрическая, коническая, финишная
~Передняя, главная задняя, вспомогательная задняя}

Методические материалы, определяющие процедуру оценивания

Процедура оценивания знаний, умений и навыков при проведении текущей аттестации в форме теста определяется следующими методическими указаниями:

- сроки проведения текущего контроля – согласно учебному плану;
- процедура оценивания проводится во время проведения практических занятий;
- на выполнение всей работы отводится не более 30 мин;
- оценка текущего контроля проводится посредством двухуровневой шкалы.

Вопросы проверочных работ для контроля освоения материала в результате выполнения лабораторных работ

Лабораторная работа «Механические свойства металлических материалов»

Вариант 1

1. Дайте определение прочности материала.
2. Приведите формулу для расчета предела усталости.
3. Чему равно относительное сужение, если начальная площадь сечения образца 50 мм^2 и после растяжения 50 мм^2.

Вариант 2

1. Дайте определение пластичности материала.
2. Что больше предел пропорциональности или предел текучести.
3. Приведите схему диаграммы растяжения для пластичных материалов.

Вариант 3

1. Дайте определение упругости материала.
2. Приведите схему диаграммы растяжения для хрупких материалов.
3. Чему равно относительное удлинение материала, если начальная длина образца 100 мм, а после испытания на растяжение 125 мм.

Вариант 4

1. Дайте определение жесткости материала.
2. Что такое условный предел текучести.
3. Приведите формулу для расчета относительного удлинения материала.

Вариант 5

1. Дайте определение твердости материала.
2. Что такое модуль упругости?
3. Приведите формулу для расчета оптимального сужения материала.

Лабораторная работа «Построение диаграммы состояния системы «свинец-сурьма»».

Вариант 1

1. Сколько компонентов в системе
2. Сколько фаз в эвтектике системы
3. В каком агрегатном состоянии находится сплав ниже линии солидуса?

4. Постройте кривую нагрева сплава 1

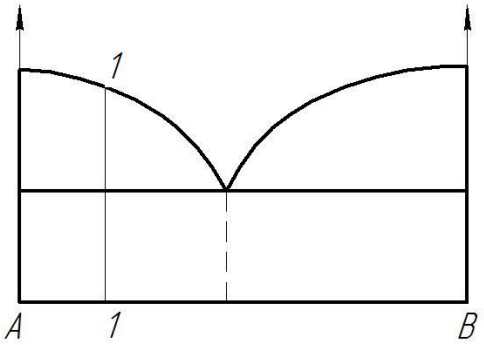

5. Чему равна температура плавления сплава 1

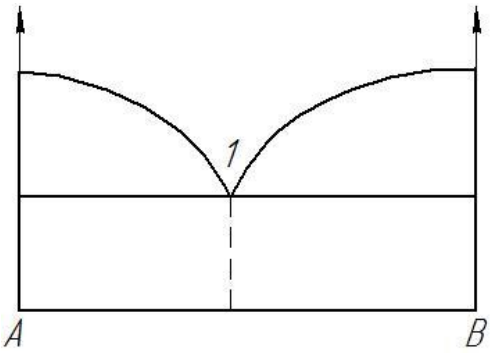

Вариант 2

1. Что такое компонент?
2. Укажите фазы в молоке?
3. Что такое эвтектика?
4. Приведите состав фаз сплава в точке 1

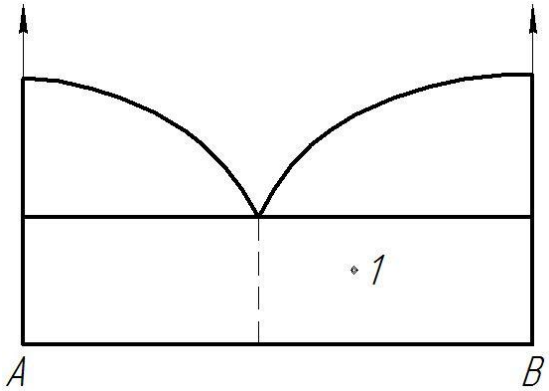

5. При какой температуре начинается кристаллизация сплава 1

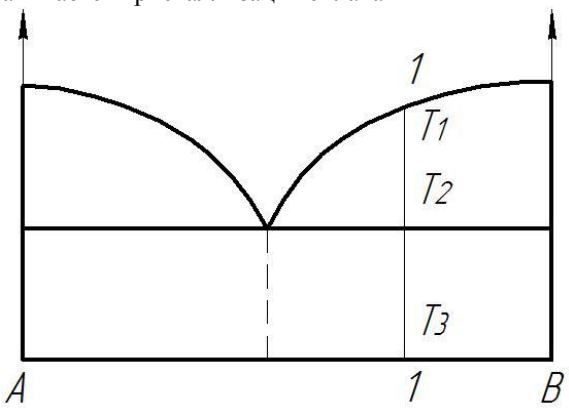

Вариант 3

1. Если есть площадка на кривой охлаждения сплава, значит компоненты сплава образуют ...
2. Укажите фазы в чае?
3. Что такое фаза?
4. Укажите структуру сплава в точке 1.

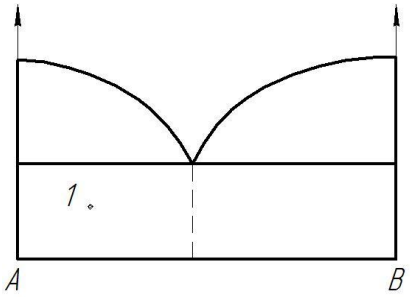

5. При какой температуре заканчивается кристаллизация сплава 1

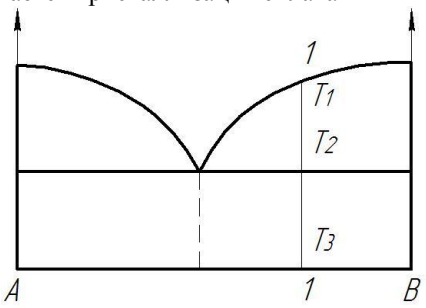

Вариант 4

1. Что откладывается на оси абцисс диаграммы состояния?
2. Соль растворили в воде. Укажите фазы.
3. Что такое термопара?
4. Укажите структуру сплава в точке 1

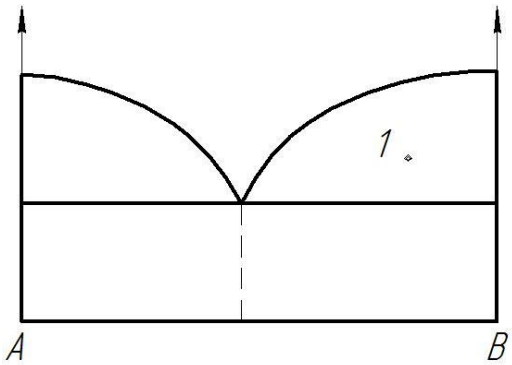

5. Постройте кривую охлаждения компонента В.

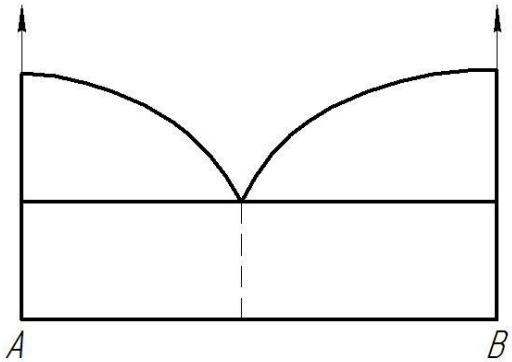

Вариант 5

1. Приведите схему термического анализа.
2. Соль растворили в воде. Укажите компоненты.
3. Что откладывают по оси ординат на диаграмме состояния.
4. Укажите структуру сплава в точке 1

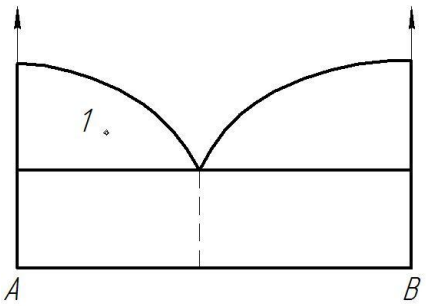

5.Укажите химический состав фаз в точке 2.

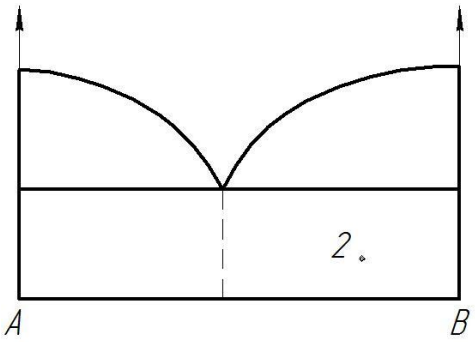

Лабораторная работа «Диаграмма состояния сплавов системы «железо-цементит»».

Вариант 1

1. Что такое α-Fe?
2. В каких модификациях существует углерод?
3. Чем отличается фазовый состав ледебурита при температуре 1000ºС от фазового состава ледебурита при температуре 500ºС?
4. Укажите структуру сплава в области 1.

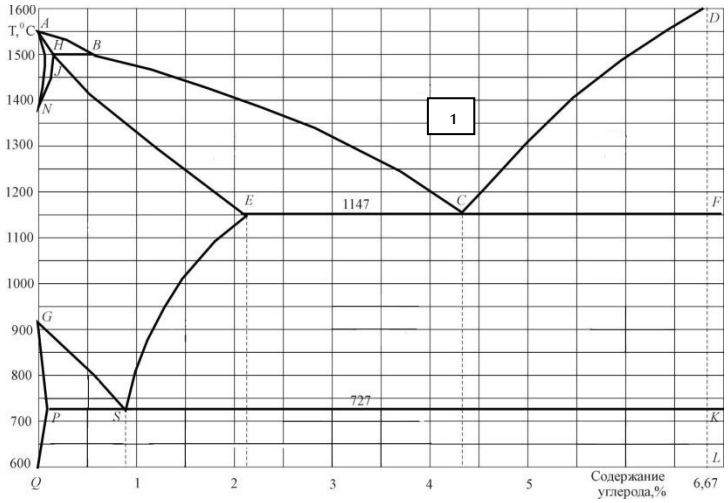

5. Сколько компонента В может раствориться в компоненте А в точке 1?

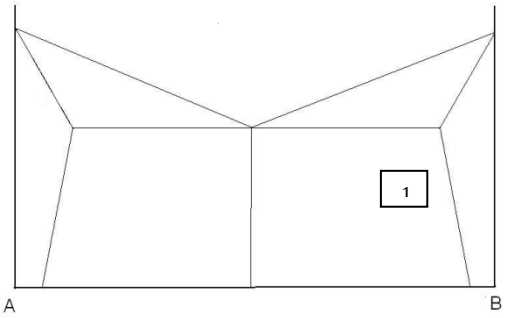

Вариант 2

1. Какую решетку имеет железо при температуре 1200ºС?
2. Что такое феррит?
3. Какую структуру имеет заэвтектоидная сталь?

4. Укажите структуру сплава в области 1.

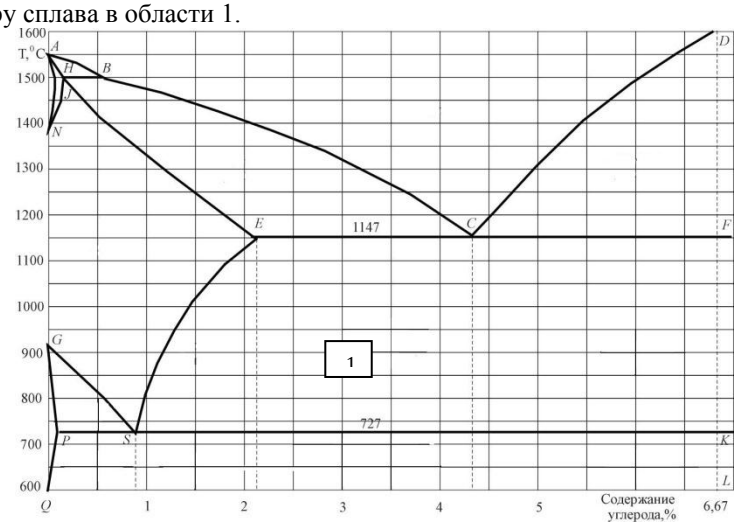

5. Назовите компоненты, образующие перлит.

Вариант 3

1. Какую решетку имеет железо при температуре 600ºС?
2. Чему равна максимальная растворимость углерода в α-Fe?
3. Что такое перлит?
4. Какие фазы существуют в области в области 1.

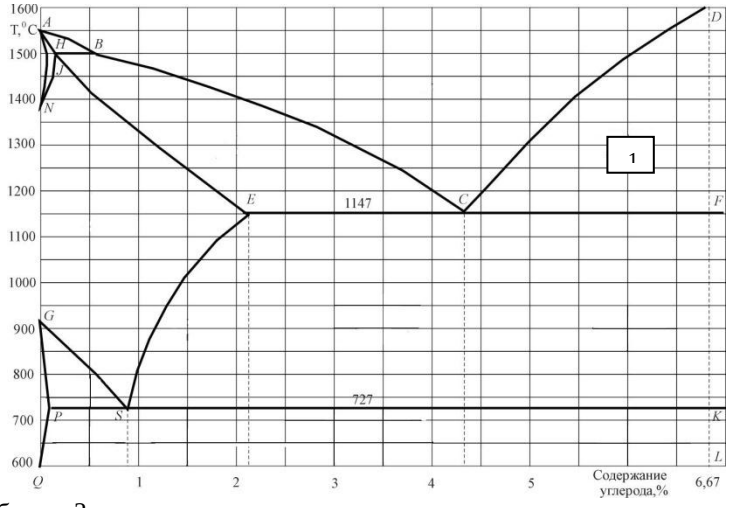

5. Какие фазы в ледебурите?

Вариант 4

1. Перлит это фаза или нет?
2. Какие фазы существуют в области в области 1.

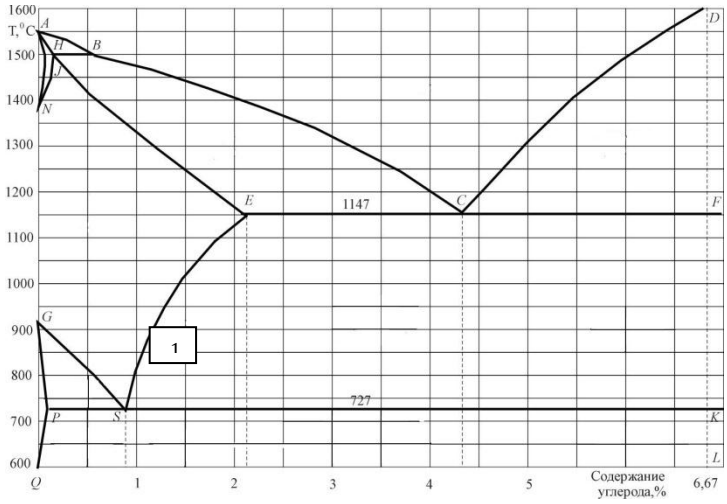

3. При какой температуре происходят эвтектические превращения в системе $Fe-Fe_3C$?
4. Какие фазы существуют в системе $Fe-Fe_3C$?

5. Что такое γ-Fe?

Вариант 5

1. Что такое α-Fe?
2. В каких модификациях существует углерод?
3. Чем отличается фазовый состав ледебурита при температуре 1000ºС от фазового состава ледебурита при комнатной температуре?
4. Какие фазы существуют в области в области 1.

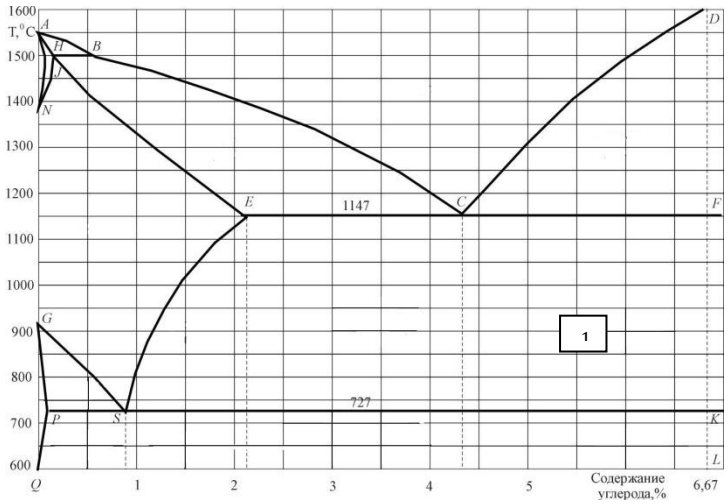

5. Определить химический состав в точке 1.

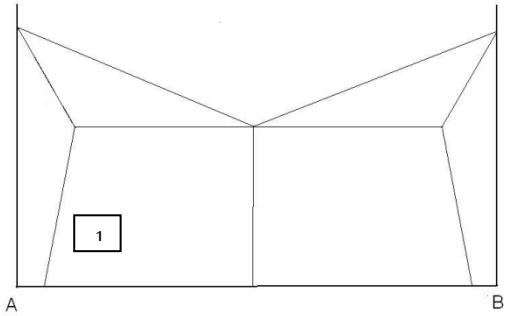

Лабораторная работа «Микроструктура углеродистых сталей и чугунов».

Вариант 1

1. Какую микроструктуру имеют после отжига заэвтектоидные стали?
2. Какая сталь пластичнее: сталь 10 или У10?
3. Чем отличается белый чугун от серого чугуна?
4. Укажите области применения высокопрочного чугуна.
5. Расшифруйте КЧ 30-6. Приведите области применения и способ получения.

Вариант 2

1. Какая структура после отжига доэвтектоидных сталей?
2. В стали 10 или У10 больше перлита?
3. В каком виде находится углерод в серых чугунах?
4. Как получают модифицированный серый чугун?
5. Расшифруйте ВЧ80. Приведите области применения и способ получения.

Вариант 3

1. Расшифруйте К40-4. Приведите области применения и способ получения.
2. Как получают высокопрочный чугун?
3.Что такое белый чугун?
4. Как изменяется твердость инструментальной углеродистой стали с увеличением содержания углерода?
5. Какую микроструктуру имеет техническое железо?

Вариант 4

1. Сколько углерода содержат эвтектоидные стали?
2. Какая сталь пластичнее: У13 или сталь 20?
3. Сколько серы могут содержать чугуны?
4. Чем отличаются по форме графитовых включений ковкий чугун от высокопрочного?

5.Расшифруйте СЧ18. Приведите области применения и способ получения.

Вариант 5

1. Расшифруйте КЧ 60-4. Приведите области применения и способ получения.
2. Как получают серый чугун?
3. Сколько фосфора может содержать чугун?
4. В стали 10 или стали 30 больше перлита?
5. Сколько углерода содержат заэвтектоидные стали?

Лабораторная работа «Закалка и отпуск углеродистых сталей».

Вариант 1

1. Какая микроструктура у доэвтектоидной стали после отжига?
2. Покажите на С-образной кривой критическую скорость закалки.
3. Что такое отпуск стали?
4. При каких температурах проводят низкий отпуск?
5. Приведите оптимальный режим термической обработки стали 60.

Вариант 2

1. Какая структура заэвтектоидной стали после закалки нет остаточного аустенита?
2. Почему в доэвтектокдных сталях после закалки нет остаточного аустенита?
3.Чем отличается троостит от мартенсита?
4.Зачем проводят высокий отпуск стали?
5. Приведите режим термической обработки рессоры.

Вариант 3

1.Приведите оптимальный режим термической обработки для стали 40.
2.Какая структура стали после низкого отпуска?
3.Что такое перлит?
4.Почему появляется после закалки остаточный аустенит?
5. Какая микроструктура углеродистой доэвтектоидной стали (сталь 35) после неполной закалки?

Вариант 4

1. Приведите оптимальный режим термической обработки стали У12.
2. Для каких деталей проводят средний отпуск?
3. Со структурой троостита или мартенсита сталь тверже?
4. Покажите на С- образной кривой схему нормализации.
5. Какая структура доэвтектоидной углеродистой стали при температуре закалки?

Вариант 5

1. Приведите оптимальный режим термической обработки для стали У7.
2. Что такое улучшение?
3. Какая сталь пластичнее со структурой сорбита или мартенсита?
4. Покажите на С-образной кривой схему закалки углеродистой стали в масле.
5. Какая микроструктура будет у заэвтектоидной стали при температуре закалки.

Лабораторная работа «Термическая обработка сталей и твёрдых сплавов для режущего инструмента и определение их теплостойкости».

Вариант 1

1. Приведите оптимальный режим термической обработки для стали У10.
2. Какие требования предъявляются к сталям для измерительного инструмента?
3. Что является охладителем при закалке легированных инструментальных сталей?
4. Что такое теплостойкость инструментальных сталей?
5. Почему не рекомендуется использовать инструментальные стали с HRC64?

Вариант 2

1. Почему ванадий повышает твердость инструментальных сталей?
2. Почему молибден повышает теплостойкость инструментальных сталей?
3. Чему равна теплостойкость легированных инструментальных сталей?
4. При какой температуре происходит отпуск быстрорежущих сталей?
5. Приведите оптимальный режим термической обработки для стали 12Х.

Вариант 3

1. От каких факторов зависит износостойкость инструментальных сталей?
2. Что такое нетеплостойкие инструментальные стали?
3.Приведите оптимальный режим термической обработки углеродистых инструментальных сталей.
4. Почему повышается твердость быстрорежущих сталей после отпуска?
5. Приведите оптимальный режим термической обработки для стали 9ХС.

Вариант 4

1. Приведите режим термической обработки для резца из быстрорежущей стали.
2. Зачем применяют отпуск быстрорежущей стали после обработки холодом?
3. Из стали У12 или ХВГ рекомендуется изготавливать инструмент для обработки древесины?
4. Как определяют теплостойкость стали?
5. Как влияет остаточный аустенит на твёрдость стали?

Вариант 5

1. Приведите оптимальный режим термической обработки для стали Р9.
2. Что происходит при отпуске быстрорежущих сталей?
3. Какой металлорежущий инструмент изготавливают из углеродистых инструментальных сталей.
4. Почему вольфрам повышает теплостойкость инструментальных сталей?
5. Почему титан повышает твердость инструментальных сталей?

Лабораторная работа «Классификация, маркировка и области применения металлических материалов»
Лабораторная работа «Выбор материалов конкретного назначения».

Вариант 1

Расшифруйте марку сплава. Назначьте режим термической обработки. Укажите области применения.

1. Сталь 60
2. 30ХГСА
3. Л90
4. АК8
5. 12Х

Вариант 2

Расшифруйте марку сплава. Назначьте режим термической обработки. Укажите области применения.

1. У7
2. 70Г
3. Л63
4. Д16
5. Т15К6

Вариант 3

Расшифруйте марку сплава. Назначьте режим термической обработки. Укажите области применения.

1. У10А
2. 40Х
3. ЛЦ17К3
4. Ал2
5. Т20К8

Вариант 4

Расшифруйте марку сплава. Назначьте режим термической обработки. Укажите области применения.

1. Сталь 30
2. Сталь 60С2
3. КЧ60-4
4. АМг
5. Р9

Вариант 5

Расшифруйте марку сплава. Назначьте режим термической обработки. Укажите области применения.

1. У8А
2. 60Г2
3. ЛА77- 2
4. Д1
5. ТТ20К8

Методические материалы, определяющие процедуру оценивания

Процедура оценивания знаний, умений и навыков при проведении проверочных работ для контроля освоения материала в результате выполнения лабораторных работ:

- проверочная работа проводится в конце выполнения лабораторной работы;
- для написания проверочной работы обучающимся выделяется, как правило, 5 минут;
- обучающийся получает от преподавателя карточку с вопросами для проверочной работы и лист бумаги для ответов;
- после сдачи обучающимися ответов, преподавателем осуществляется проверка выполненных работ;
- результаты контроля оцениваются посредством аналитической четырехбалльной шкалы оценивания. Критерием оценивания является уровень усвоения обучающимися теоретических знаний и умение использовать их для решения практических задач. Определяется количеством правильно отвеченных вопросов.

Шкала оценивания.

№	Критерии оценивания	Шкала оценивания			
		неудовлетво-рительно	удовлетвори-тельно	хорошо	отлично
		Описание показателя			
1	Количество правильно отвеченных вопросов	2 и менее	3	4	5

- результаты выполненных проверочных работ оглашаются, как правило, на этом же занятии;
- обучающийся, показавший неудовлетворительное освоение учебного материала, обязан самостоятельно изучить материал занятия и на следующем лабораторном занятии или в период часов для консультаций вновь написать проверочную работу.

Вопросы контрольных работ (модулей) для закрепления и проверки теоретических знаний и практических умений и навыков владения по изученным темам

Модуль 1

Вариант 1

1. Приведите примеры деталей получаемых из автоматной стали.
2. Расшифруйте Ст5 сп. Назовите области применения.
3. Расшифруйте У8А. Назовите области применения.
4. Сколько углерода содержит заэвтектические чугуны.
5. Что такое спокойная сталь?
6. Приведите схему твердого раствора замещения.
7. Что такое аустенит?
8. Каким способом можно замерить твердость медной пластины?
9. Приведите формулу для расчета модуля упругости.
10. Дайте определение предела пропорциональности

Вариант 2

1. Дайте определение усталости материала.
2. Приведите формулу для расчета относительного сужения.
3. Каким методом измеряется твердость фрезы?
4. Что такое кипящая сталь?
5. Сколько углерода содержат эвтектические чугуны?
6. Что такое дислокации?
7. Что такое феррит?
8. Расшифруйте У10А. Назовите области применения.
9. Расшифруйте КЧ37-12. Назовите области применения.
10. Почему в условиях севера не рекомендуется применять стали обыкновенного качества?

Вариант 3

1. Дайте определение твердости.
2. Приведите формулу для расчета предела пропорциональности.
3. Приведите схему гексагональной решетки.
4. Какую решетку имеет γ-Fe?
5. Сколько углерода содержат эвтектоидные стали?
6. Сколько углерода содержат пружино-рессорные стали?
7. Чему равно относительное сужение, если F_0 = 50 мм^2, F_k= 50 мм^2.
8. Расшифруйте Ст3сп. Назовите области применения.
9. Расшифруйте КЧ 60-3. Назовите области применения.
10. Из какого материала изготавливают раму автомобиля?

Вариант 4

1. Дайте определение прочности.
2. Дайте определение предела усталости.
3. Какова размерность относительного сужения.
4. Что такое компоненты сплава?
5. Что такое ликвация по весу?
6. Что такое сталь?
7. Как влияет присутствие газов в стали на ее свойства.
8. Расшифруйте сталь 45. Назовите области применения.

9. Расшифруйте А40. Назовите области применения.
10. Сталь 10 или У10 применяют для изготовления напильника.

Вариант 5

1. Дайте определение предела упругости.
2. Приведите формулу для расчета физического предела текучести.
3. Как зависит модуль упругости от содержания углерода.
4. Приведите схему твердого раствора внедрения.
5. Что такое цементит?
6. Как влияет содержание углерода на пластичность стали?
7. Что такое полуспокойная сталь?
8. Расшифруйте Ст. 1кп. Назовите области применения.
9. Расшифруйте ВЧ60. Назовите области применения.
10. Из какой углеродистой стали изготавливают молоток.

Модуль 2

Вариант 1

1. Приведите оптимальный режим термообработки шестерни из стали 55ПП.
2. Приведите оптимальный режим термообработки стали 40.
3. Зачем применяют хромирование?
4. Рабочая температура печи 600^0С. Можно или нет проводить в ней цементацию?
5. Повысится или нет прочность стали после азотирования?
6. Зачем проводят средний отпуск стали?
7. Какую структуру будет иметь сталь У10 после гомогенизации?
8. Температура плавления металла 3700^0С. Холодная или горячая его прокатка при 1000^0С? Происходят или нет фазовые превращения при температуре рекристаллизации?
9. Для покрытия крыши дома лучше использовать горячекатаную или холоднокатаную сталь?
10.

Вариант 2

1. Чему равна температура возврата?
2. Появится или нет наклеп при ОМД при температуре выше Тр?
3. Холодная или горячая прокатка стали при температуре 600^0С?
4. Приведите на С-образной кривой схему ВТМО.
5. Происходят или нет фазовые превращения после ОМД стали при 400^0С?
6. Как устранить остаточные напряжения после закалки стали?
7. При какой температуре проводят цианирование?
8. Приведите оптимальный режим термической обработки стали 55.
9. Назначьте термическую обработку вала редуктора.
10. Что такое мартенсит?

Вариант 3

1. Назначьте термическую обработку рессоры.
2. Приведите оптимальный режим термической обработки стали У8?
3. Какая термическая обработка стали проводится после азотирования?
4. Что такое цементация?
5. При какой температуре проводят высокий отпуск?
6. Происходят или нет фазовые превращения при нагреве закаленной стали до 300^0С?
7. Приведите на С-образной кривой схему НТМО.
8. Как устранить наклеп?
9. Будет или нет наклеп при прокатке стали при температуре выше Тр?
10. По какой формуле рассчитывается температура рекристаллизации.

Вариант 4

1. Дайте определение рекристаллизации.
2. Что такое возврат.
3. Будет или нет наклеп при прокатке стали при 1200^0С.
4. Чем отличается холоднокатаный лист стали от горячекатаного листа.
5. Сколько углерода содержат цементуемые стали.
6. Чем отличается отжиг I рода от отжига II рода.
7. Приведите оптимальный режим термообработки стали 20.
8. Назначьте термообработку для метчика.
9. Приведите на С-образной кривой схему отжига.
10. Что такое закаливаемость материала.

Вариант 5

1. Происходят или нет фазовые превращения при обработке стали при температуре100^0С?
   Что такое прокаливаемость?
2. Приведите на С-образной кривой схему $V_{кр.}$
3. Назначьте оптимальный режим термической обработки стали 10.
4. Назначьте термическую обработку для лемеха плуга.
5. Дайте определение отжигу 1 рода.
6. Зачем применяют цементацию?
7. Что такое возврат?
8. Наклеп появляется при обработке давлением при температуре ниже температуры возврата.
9. Холодная или горячая прокатка стали при температуре 400^0С.

10.

Модуль 3

Вариант 1

1. Зачем модифицируют силумин?
2. Приведите оптимальный режим термической обработки Д16.
3. Из каких медных сплавов изготавливают безыскровой инструмент?
4. У стали Х или У12 выше твердость после закалки?
5. Закалку в воде или масле применяют для углеродистых инструментальных сталей.
6. При какой температуре отпуска появляется отпускная хрупкость II рода.
7. Расшифруйте сталь 30ХГСА. Назначьте оптимальный режим термической обработки.
   Расшифруйте сталь Р6М5. Назначьте оптимальный режим термической обработки.
8. Расшифруйте ВК6.
9. Что является основой твердосплавного инструмента?
10.

Вариант 2

1. Из каких алюминиевых сплавов изготавливают корпус мясорубки?
2. У меди или алюминия выше плотность?
3. У стали или меди выше температура плавления?
4. Чему равна теплостойкость быстрорежущих сталей?
5. Что является основой твердосплавного инструмента?
6. Присутствие карбидов уменьшает или увеличивает твердость инструментальной стали?
   Расшифруйте марку стали Х12Ф1 и назначьте оптимальный режим термической обработки.
7. Расшифруйте марку стали 12ХН3А и назначьте оптимальный режим термической обработки.
   Как влияют легирующие элементы на порог хладостойкости?
8. Расшифруйте марку сплава Д1.

9.
10.

Вариант 3

1. Расшифруйте марку сплава АК.
2. Как влияют титан, ванадий, молибден на пластичность стали?
3. Расшифруйте сталь 5ХНМ. Назначьте оптимальный режим термической обработки.
4. Расшифруйте сталь 65С2ВА. Назначьте оптимальный режим термической обработки.
5. Зачем после обработки холодом быстрорежущей стали проводят отпуск?
6. К какому классу по теплостойкости относится твердосплавной инструмент?
7. Почему в инструментальных сталях после закалки всегда есть остаточный аустенит?
8. Зачем в медные сплавы вводят свинец?
9. Из каких алюминиевых сплавов изготавливают корпус электродвигателя?
10. У стали или алюминия выше плотность?

Вариант 4

1. Что такое силумины?
2. Укажите на схеме диаграммы состояния область упрочняемых термической обработкой алюминиевых сплавов.
3. Можно или нет получать холоднокатаный лист из Л90.
4. Почему быстрорежущие стали нагревают под закалку до температуры выше 1000^0С?
5. Почему нельзя изготавливать сверла 20 мм из углеродистой инструментальной стали?
   Что такое теплостойкость?
6. Сколько углерода содержат улучшаемые стали.
7. Расшифруйте сталь Х. Назначьте оптимальный режим термической обработки.
8. Расшифруйте сталь 4Х5МФС. Назначьте оптимальный режим термической обработки.
9. Расшифруйте сплав БрОФ 6,5-0,15.

10.

Вариант 5

1. Расшифруйте Т15К6.
2. Расшифруйте 70С2ХА. Назначьте режим термической обработки.
3. Расшифруйте сталь ХВГ. Назначьте оптимальный режим термической обработки.
4. Как не допустить появления отпускной хрупкости II рода.
5. Какая структура инструментальных легированных сталей после закалки и отпуска.
6. У легированных инструментальных сталей или быстрорежущих сталей выше твердость после оптимальной термической обработки.
7. При какой температуре происходит обработка холодом инструментальных сталей.
8. Можно или нет получать холоднокатаный лист из ЛЖС 58-1-1?
9. Что является модификатором силуминов?
10. Как упрочнить листы АМц.

Методические материалы, определяющие процедуру оценивания

Процедура оценивания знаний, умений и навыков при проведении контрольных работ (модулей).

- контрольная работа (модуль) проводится 3 раза в семестр после освоения определенных разделов дисциплины в конце занятий по лабораторным работам, или в период консультаций;
- для написания контрольной работы (модуля) обучающимся выделяется, как правило 10-15 минут;
- обучающийся получает от преподавателя карточку с вопросами для контрольной работы и лист бумаги для ответов;
- после сдачи обучающимися ответов, преподавателем осуществляется проверка выполненных работ;
- результаты контроля оцениваются посредством интегральной (целостной) двухуровневой шкалы. Критерием оценивания является уровень усвоения обучающимися теоретических знаний и умение использовать их для решения практических задач. Определяется количеством правильных ответов на вопросы.

Шкала оценивания.

№	Критерии оценивания	Шкала оценивания	
		не зачтено	зачтено
		Описание показателя	
1	Количество правильных ответов на вопросы	7 и менее	8 и более

- результаты выполненных контрольных работ оглашаются, как правило, на этом же занятии;
- обучающийся, показавший неудовлетворительное освоение учебного материала, обязан самостоятельно изучить материал занятия и на следующем лабораторном занятии или в период часов для консультаций вновь написать контрольную работу.

Варианты заданий домашней контрольная работа на тему «Разработка технологического процесса термической обработки деталей автомобилей, тракторов и технологического оборудования»

План выполнения домашней работы

1. Приведите описание вашей детали. Охарактеризуйте условия ее работы и предъявляемые требования к материалу.
2. Дайте характеристику материала, из которого изготовлена Ваша деталь до термической обработки (Расшифровка, химический состав, физико-механические и технологические свойства).
3. Выберите и обоснуйте способ термической обработки Вашей детали.
4. Назначьте режимы термической обработки (температура нагрева, время нагрева, охлаждающие среды, вид отпуска и т.п.).
5. Выберите необходимое оборудование для проведения термообработки и приведите его краткие характеристики и описание.
6. Выберите и опишите необходимые приборы для контроля технологического процесса.
7. Дайте характеристику материала после термической обработки.
8. Выберите материал, которым можно заменить в случае необходимости Вашу сталь.

Литература.

Типовые задания для домашней контрольной работы

1. Для изготовления роликов подшипника выбрали сталь ШХ15, твердость 62-65 HRC.
2. Для изготовления червяков делительных пар металлорежущих станков выбрали сталь ХВСГ, твердость 58-60 HRC.
3. Для изготовления болтов выбрали сталь 40Х, твердость 40-50 HRC.
4. Для изготовления шпилек выбрали сталь 35ХМ, твердость 40-50 HRC.
5. Для изготовления тарельчатых пружин выбрали сталь 65, твердость 40-50 HRC.
6. Для изготовления рессор грузовых автомобилей выбрали сталь 50С2, твердость 38-46 HRC.
7. Для изготовления тормозной ленты тракторов выбрали сталь 60Г, твердость 40-46 HRC.

8. Для изготовления рессор легковых автомобилей выбрали сталь 50ХГФА, твердость 40-46 HRC.
9. Для изготовления долбежных резцов выбрали сталь Р6М5.
10. Для изготовления фрез выбрали сталь Р9.
11. Для изготовления метчиков выбрали сталь 11ХФ.
12. Для изготовления развертки выбрали сталь Р12ФЗ.
13. Для изготовления напильника выбрали сталь У13.
14. Для изготовления измерительной линейки выбрали сталь 15.
15. Для изготовления вала металлорежущих станков выбрали сталь 40Х, твердость на поверхности 48-56 HRC.
16. Для полуоси заднего моста грузового автомобиля выбрали сталь 47ГТ, твердость на поверхности 50-56 HRC.
17. Для изготовления коленчатого вала дизельного двигателя выбрали сталь 50ХФА, твердость шатунной шейки 52-56 HRC.
18. Для изготовления штока амортизатора выбрали сталь 45, твердость на поверхности 56-58 HRC.
19. Для изготовления цилиндрической шестерни выбрали сталь 58, твердость зубьев 58-62 HRC.
20. Для изготовления шестерни выбрали сталь 38ХМЮА, твердость на поверхности по Виккерсу HV 800-1200.
21. Для изготовления зубчатого колеса выбрали сталь 12ХН3А, твердость на поверхности зуба 58-62 HRC.
22. Для изготовления червяка выбрали сталь 20, твердость на поверхности 56-62 HRC.
23. Для изготовления вала рулевого управления выбрали сталь 25ХГТ, твердость на поверхности 58-62 HRC.
24. Для изготовления опорных катков трактора выбрали сталь 40, твердость 228-192 HB.
25. Для изготовления крепежных деталей выбрали сталь 45, твердость 240-320 HB.
26. Для изготовления штока выбрали сталь 35Х, твердость 241-286 HB.
27. Для изготовления вала выбрали сталь 40ХН, твердость 230-350 HB.
28. Для изготовления зубчатых колес выбрали сталь 36Х2Н2МФА, твердость 277-331 HB.
29. Для изготовления пружин выбрали бронзу БрБ2.

Методические материалы, определяющие процедуру оценивания

Процедура оценивания знаний, умений и навыков при выполнении домашней контрольная работа на тему «Разработка технологического процесса термической обработки деталей автомобилей, тракторов и технологического оборудования».

- домашняя контрольная работа выполняется в первом семестре для обучающихся очной формы обучения и в межсессионный период для обучающихся заочно;
- задание на выполнение домашней контрольной работы выдается обучающимся по очной форме на 9-10 неделе учебного семестра;
- объем домашней контрольной работы составляет порядка 7-10 страниц машинописного или рукописного текста формата А4;
- работа сдается в сброшюрованном виде;
- время, отводимое на выполнение домашней контрольной работы, составляет один месяц;
- после сдачи обучающимися выполненных контрольных работ, преподавателем осуществляется их проверка;
- результаты контроля оцениваются посредством интегральной (целостной) двухуровневой шкалы.

Шкала оценивания	**Критерии оценивания**
Зачтено	Обучающийся при выполнении работы показал: - знание маркировки и назначения материалов, внутреннего строения материалов, влияния нагрева и на структуру и свойства металлов, методов измерений физических, механических и эксплуатационных свойств используемых материалов; - умение выбирать материалы, которые по химическому составу и структуре обеспечивают заданный комплекс эксплуатационных свойств; - владение знаниями и навыками по выбору материалов для металлоконструкций, навыками определения структурных составляющих железоуглеродистых сплавов, знаниями и навыками, необходимыми для обоснования выбора рациональных методов термической обработки и упрочнения, повышения износостойкости и коррозионной стойкости сталей и сплавов, навыками освоения основ проектирования получения деталей и изделий из различных материалов с заданными свойствами, навыками определения физико-механических свойств используемых материалов.
Не зачтено	Обучающийся: - **не знает** маркировку и назначение материалов, внутреннее строение материалов, влияние нагрева и пластической деформации на структуру и свойства металлов, методы измерений физических, механических и эксплуатационных свойств используемых материалов. - **не умеет** выбирать материалы, которые по химическому составу и структуре

	обеспечивают заданный комплекс эксплуатационных свойств. - **не владеет** знаниями и навыками по выбору материалов для металлоконструкций, навыками определения структурных составляющих железоуглеродистых сплавов, знаниями и навыками, необходимыми для обоснования выбора рациональных методов термической обработки и упрочнения, повышения износостойкости и коррозионной стойкости сталей и сплавов, навыками освоения основ проектирования получения деталей и изделий из различных материалов с заданными свойствами, навыками определения физико-механических свойств используемых материалов.

- зачтенная домашняя контрольная работа является одним из условий допуска к сдаче экзамена;
- обучающийся, домашняя контрольная работа которого по результатам проверки не зачтена, обязан устранить замечания и вновь представить работу на проверку.

3.2 Для оценки знаний, умений, навыков и опыта деятельности, характеризующих этапы формирования компетенций в процессе освоения дисциплины «Материаловедение. Технология конструкционных материалов» в третьем семестре используются следующие оценочные средства:

№ п/п	Наименование оценочного средства	Краткая характеристика оценочного средства
1	Проверочная работа, проводимая после изучения соответствующих тем дисциплины	Оценочное средство предназначено для закрепления и проверки теоретических знаний. В каждой работе содержится по три вопроса.
2	Домашняя контрольная работа на тему «Разработка технологического процесса механической обработки детали»	Домашняя контрольная работа предназначена для самостоятельного изучения вопросов механической обработки машиностроительных деталей, получения навыков проектирования технологических процессов. В процессе выполнения домашней контрольной работы закрепляется владение: - знаниями и навыками по выбору заготовок деталей, необходимыми при разработке курсовых проектов и выпускных квалификационных работ; - знаниями и навыками, необходимыми для обоснования выбора рациональных методов механической обработки.

3.2.1 Примеры вопросов к проверочным работам для контроля освоения материала

Тема 1 - Процесс резания и его основные элементы:
1. Что такое обработка материалов резанием?
2. Что такое обрабатываемая поверхность?
3. Что такое скорость резания?

Тема 2 – Инструментальные материалы. Производственный процесс:
1. Какие требования предъявляются к инструментальным материалам?
2. Какие виды твердых сплавов вы знаете?
3. Что такое технологический процесс?

Тема 3 – Физические основы процесса резания:
1. Виды стружек.
2. В каком случае наклеп является положительным явлением?
3. Куда девается тепло выделяющееся при резании?

Тема 4 – Силы резания. Производительность резания. Качество поверхности:
1. Какие силы возникают между режущим инструментом и обрабатываемой заготовкой в процессе резания?
2. Что больше: мощность резания или мощность электродвигателя станка?
3. Как сократить основное время при резании?

Тема 5 – Металлорежущие станки:
1. Что такое металлорежущий станок?
2. На какие виды делятся станки по массе?
3.Расшифруйте марку станка 1А616.

Тема 6 – Токарные и сверлильные станки:
1. Виды работ, выполняемых на токарных станках.
2. Способы крепления заготовки на токарном станке.
3. Что является главным движением при сверлильной обработке?

Тема 7 – Фрезерные станки:
1. Виды фрезерования.
2. Что является движением подач при фрезеровании?
3. По какой поверхности затачивают фрезы с затылованным зубом?

Тема 8 – Строгальные станки, шлифовальные станки:
1. В каких единицах измеряется подача при строгании?
2. Типы станков в 7-ой группе.
3. Преимущества протягивания.

Тема 9 – Зубо-, резьбообрабатывающие станки:
1. Методы изготовления зубчатых колес.
2. Виды отделочных операций зубчатых колес.
3. Способы изготовления резьбы.

Методические материалы, определяющие процедуру оценивания

Процедура оценивания знаний, умений и навыков при проведении контрольных работ (модулей).

- проверочная работа проводится после освоения определенных соответствующих тем в конце занятий по лабораторным работам, или в период консультаций;
- для написания контрольной работы (модуля) обучающимся выделяется 10 минут;
- обучающийся получает от преподавателя карточку с вопросами для контрольной работы и лист бумаги для ответов;
- после сдачи обучающимися ответов, преподавателем осуществляется проверка выполненных работ;
- результаты контроля оцениваются посредством интегральной (целостной) двухуровневой шкалы. Критерием оценивания является уровень усвоения обучающимися теоретических знаний и умение использовать их для решения практических задач. Определяется количеством правильных ответов на вопросы.

Шкала оценивания.

№	Критерии оценивания	Шкала оценивания	
		не зачтено	зачтено
		Описание показателя	
1	Количество правильных ответов на вопросы	менее двух	2 и более

- результаты выполненных контрольных работ оглашаются, как правило, на этом же занятии;
- обучающийся, показавший неудовлетворительное освоение учебного материала, обязан самостоятельно изучить материал занятия и в период часов для консультаций вновь написать проверочную работу.

3.2.2 Варианты заданий домашней контрольная работа на тему «Разработка технологического процесса механической обработки детали»

План выполнения домашней работы

1. Характеристика детали.
2. Характеристика производства, в котором должна быть изготовлена деталь.
3. Выбор заготовки.
4. Маршрут механической обработки.
5. Разработка отдельной операции механической обработки.

Литература.

Типовое задание для домашней контрольной работы включает в себя эскиз детали с указанием размеров и шероховатости поверхностей, указание конструкционного материала и типа производства, в котором должна быть изготовлена деталь.

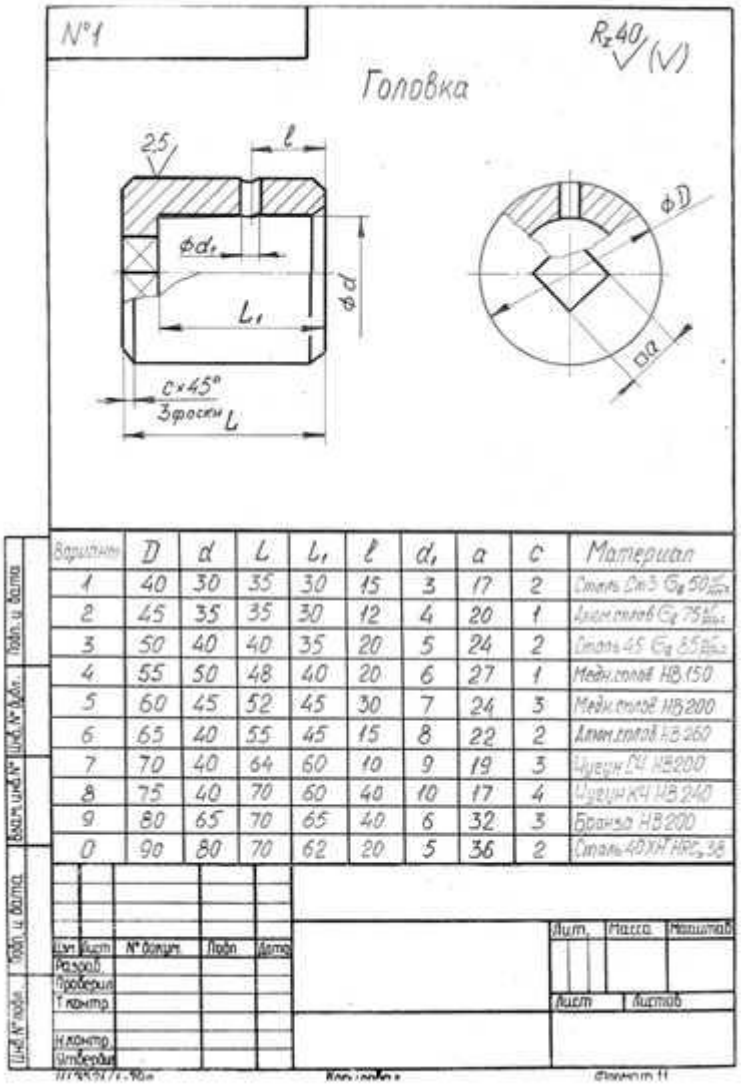

Методические материалы, определяющие процедуру оценивания

Процедура оценивания знаний, умений и навыков при выполнении домашней контрольной работа на тему «Разработка технологического процесса механической обработки детали»:

- домашняя контрольная работа выполняется в третьем семестре для обучающихся очной формы обучения и в межсессионный период для обучающихся заочно;
- задание на выполнение домашней контрольной работы выдается обучающимся по очной форме на 3-4 неделе учебного семестра;
- объем домашней контрольной работы составляет порядка 10-15страниц машинописного или рукописного текста формата А4;
- работа сдается в сброшюрованном виде;
- время, отводимое на выполнение домашней контрольной работы, составляет два месяца;
- после сдачи обучающимися выполненной контрольной работы, преподавателем осуществляется ее проверка;
- результаты контроля оцениваются посредством интегральной (целостной) двухуровневой шкалы.

Шкала оценивания	Критерии оценивания
Зачтено	Обучающийся при выполнении работы показал: - знание методов формообразования и обработки заготовок для изготовления деталей заданной формы и качества, их технологические особенности; методов определения параметров, устройства и назначения технических средства для определения параметров технологических процессов и качества продукции; теоретической основы работы техники и структурного строения технологий; - умение выбирать рациональный способ получения заготовок, исходя из заданных эксплуатационных свойств и показателей надежности; выбирать необходимые методы и технические средства, для определения параметров технологических процессов и качества продукции; проектировать новую технику и технологию; - владение методикой определения параметров технологических процессов и качества

	продукции с использованием современных технических средств; навыками проектирования и основами оценки эффективности новой техники и технологии
Не зачтено	Обучающийся: - **не знает** методы формообразования и обработки заготовок для изготовления деталей заданной формы и качества, их технологические особенности; методы определения параметров, устройство и назначения технических средства для определения параметров технологических процессов и качества продукции; теоретические основы работы техники и структурного строения технологий; - **не умеет** выбирать рациональный способ получения заготовок, исходя из заданных эксплуатационных свойств и показателей надежности; выбирать необходимые методы и технические средства, для определения параметров технологических процессов и качества продукции; проектировать новую технику и технологию; - **не владеет** методикой определения параметров технологических процессов и качества продукции с использованием современных технических средств; навыками проектирования и основами оценки эффективности новой техники и технологии

- зачтенная домашняя контрольная работа является одним из условий допуска к сдаче зачета;
- обучающийся, домашняя контрольная работа которого по результатам проверки не зачтена, обязан устранить замечания и вновь представить работу на проверку.

Приложение 3

ОПИСАНИЕ МАТЕРИАЛЬНО-ТЕХНИЧЕСКОЙ БАЗЫ ПО ДИСЦИПЛИНЕ
«Материаловедение. Технология конструкционных материалов»

Наименование специальных помещений	Оснащенность специальных помещений
учебные аудитории для проведения занятий лекционного типа	Б-203 Доска, рабочее место преподавателя, комплект столов и стульев для обучающихся, периодическая таблица химических элементов им. Менделеева, комплект мультимедийного оборудования с экраном. Список ПО: Windows, Microsoft Office, Kaspersky Antivirus и свободно распространяемое программное обеспечение.
	Б-316 Доска, рабочее место преподавателя, комплект столов и стульев для обучающихся, комплект мультимедийного оборудования с экраном. Список ПО: Windows, Microsoft Office, Kaspersky Antivirus и свободно распространяемое программное обеспечение.
	Б-536 Доска, рабочее место преподавателя, комплект столов и стульев для обучающихся, комплект мультимедийного оборудования с экраном. Список ПО: Windows, Microsoft Office, Kaspersky Antivirus и свободно распространяемое программное обеспечение.
	Д-303 Доска, рабочее место преподавателя, комплект столов и стульев для обучающихся, комплект мультимедийного оборудования с экраном. Список ПО: Windows, Microsoft Office, Kaspersky Antivirus и свободно распространяемое программное обеспечение.
учебные аудитории для проведения занятий семинарского типа, лаборатории	Б-211 Лаборатория материаловедения и ТКМ Доска, рабочее место преподавателя, комплект столов и стульев для обучающихся, 13 микроскопов отсчетных Бринелля, 3 твердомера, комплект мультимедийного оборудования с экраном. Список ПО: Windows, Microsoft Office, Kaspersky Antivirus, Интерактивная автошкола и свободно распространяемое программное обеспечение.
	Б-213 Доска, рабочее место преподавателя, комплект столов и стульев для обучающихся, 9 микроскопов металлографических.
	Б-219 Лаборатория метрологии, стандартизации и сертификации Доска, рабочее место преподавателя, комплект столов и стульев для обучающихся, кинематическая цепь фрезерного станка, 2 конических реверсивных механизма, конус с накидной шестернёй, кулисный механизм «Шепинг», фартук токарного станка, червячная передача, 11 индикаторов часового типа, 27 микрометров, микроскоп, оптиметр, 2 набора концевых мер КВД-1, 2 нутромера микрометрических, 4 скобы индикаторных, 2 штангенрейсмаса, 8 штангенциркулей, 4 стенда «Режущие инструменты», стенд «Калибры», стенд «Штангенинструменты», комплект плакатов по дисциплине «Материаловедение и технология конструкционных материалов», комплект плакатов по дисциплине «Метрология, стандартизация и сертификация».
	Цокольный этаж корпуса Б, учебные мастерские Доска, рабочее место преподавателя, комплект столов и стульев для обучающихся, аппарат «Плазар», 6 муфельных печей, плоско-шлифовальный станок повышенной точности 1И6ИП, плоско-шлифовальный станок повышенной точности 3Г71, поперечно-строгальный станок 7А35, 3 сварочных инвертора, фрезерный станок СФ-676, станок сверлильный 2Н135, 8 слесарных тисков, 2 токарно-винторезных станка 1А616, токарно-винторезный станок 250 ИТ ВФ1, токарно-винторезный станок 1К-62, токарно-винторезный станок Е-61, токарно-винторезный станок У-198, токарный станок 16404П, токарный станок 1А62Г, токарный станок М61, универсальный заточный станок 3А64Д, ручной инструмент, 6 токарных патронов, пресс гидравлический, станок горизонтально-фрезерный 680М, станок наждачный, 3 настольно сверлильных станка 2М112, станок токарно-шлифовальный 332А, станок универсально-фрезерный, 2 твердомера, 10 штангенциркулей, 2 электропаяльника, 12 верстаков с экранами, Водонагреватель, 3 сварочных стола, 2 металлических подвесных стола, 7 металлических столов на ножках, шкаф металлический, плита поверочная (столик), набор слесарных инструментов.

помещение для самостоятельной работы	Б-202 библиотека, зал электронных ресурсов Рабочее место администратора, компьютерная мебель, компьютер администратора, 11 персональных компьютеров, 3 принтера, видеоувеличитель. Список ПО: Windows, Microsoft Office, Kaspersky Antivirusи свободно распространяемое программное обеспечение. С возможностью подключения к сети «Интернет» и обеспечения доступа в электронную информационно-образовательную среду организации.
учебные аудитории для групповых и индивидуальных консультаций	Б-211 Лаборатория материаловедения и ТКМ Доска, рабочее место преподавателя, комплект столов и стульев для обучающихся, 13 микроскопов отсчетных Бринелля, 3 твердомера, комплект мультимедийного оборудования с экраном. Список ПО: Windows, Microsoft Office, Kaspersky Antivirus, Интерактивная автошкола и свободно распространяемое программное обеспечение.
	Б-213 Доска, рабочее место преподавателя, комплект столов и стульев для обучающихся, 9 микроскопов металлографических
	Б-219 Лаборатория метрологии, стандартизации и сертификации Доска, рабочее место преподавателя, комплект столов и стульев для обучающихся, кинематическая цепь фрезерного станка, 2 конических реверсивных механизма, конус с накидной шестернёй, кулисный механизм «Шепинг», фартук токарного станка, червячная передача, 11 индикаторов часового типа, 27 микрометров, микроскоп, оптиметр, 2 набора концевых мер КВД-1, 2 нутромера микрометрических, 4 скобы индикаторных, 2 штангенрейсмаса, 8 штангенциркулей, 4 стенда «Режущие инструменты», стенд «Калибры», стенд «Штангенинструменты», комплект плакатов по дисциплине «Материаловедение и технология конструкционных материалов», комплект плакатов по дисциплине «Метрология, стандартизация и сертификация».
	Б-308 Доска, рабочее место преподавателя, комплект столов и стульев для обучающихся, 15 компьютеров, комплект мультимедийного оборудования с экраном, комплект плакатов. Список ПО: Windows, Microsoft Office, Kaspersky Antivirus, КОМПАС-3D, «Интерактивная автошкола. Профессиональная версия» и свободно распространяемое программное обеспечение.
учебные аудитории для текущего контроля и промежуточной аттестации	Б-211 Лаборатория материаловедения и ТКМ Доска, рабочее место преподавателя, комплект столов и стульев для обучающихся, 13 микроскопов отсчетных Бринелля, 3 твердомера, комплект мультимедийного оборудования с экраном. Список ПО: Windows, Microsoft Office, Kaspersky Antivirus, Интерактивная автошкола и свободно распространяемое программное обеспечение.
	Б-213 Доска, рабочее место преподавателя, комплект столов и стульев для обучающихся, 9 микроскопов металлографических
	Б-219 Лаборатория метрологии, стандартизации и сертификации Доска, рабочее место преподавателя, комплект столов и стульев для обучающихся, кинематическая цепь фрезерного станка, 2 конических реверсивных механизма, конус с накидной шестернёй, кулисный механизм «Шепинг», фартук токарного станка, червячная передача, 11 индикаторов часового типа, 27 микрометров, микроскоп, оптиметр, 2 набора концевых мер КВД-1, 2 нутромера микрометрических, 4 скобы индикаторных, 2 штангенрейсмаса, 8 штангенциркулей, 4 стенда «Режущие инструменты», стенд «Калибры», стенд «Штангенинструменты», комплект плакатов по дисциплине «Материаловедение и технология конструкционных материалов», комплект плакатов по дисциплине «Метрология, стандартизация и сертификация».
	Б-308 Доска, рабочее место преподавателя, комплект столов и стульев для обучающихся, 15 компьютеров, комплект мультимедийного оборудования с экраном, комплект плакатов. Список ПО: Windows, Microsoft Office, Kaspersky Antivirus, КОМПАС-3D, «Интерактивная автошкола. Профессиональная версия» и свободно распространяемое программное обеспечение.

Приложение 4

Перечень
периодических изданий, рекомендуемый по дисциплине
«Материаловедение. Технология конструкционных материалов»

Наименование	Наличие доступа
Сельскохозяйственная техника: обслуживание и ремонт: науч. - произв. журн. / учредитель ООО "Индепендент Масс Медиа"; [редкол.: М. Н. Костомахин (гл. ред.) и др.]. - 2006, № 1-12; 2007, № 1-12; 2008, № 1-12; 2009, № 1/2, 3-6; 2011, № 1-4, 5/6, 7-12; 2012, № 1-12; 2013, № 1-12; 2014, № 1-12; 2015, № 1-6. (8 г. к.). - ISSN 2222-8632.	Читальный зал библиотеки ФГБОУ ВО Вятский ГАТУ
«Новости материаловедения. Наука и техника» [Электронный ресурс]: Электронный журнал свободного доступа. является электронным научным изданием, зарегистрированным Федеральной службой по надзору за соблюдением законодательства в сфере массовых коммуникаций и охране культурного наследия № ФС77-53544.	Научная электронная библиотека Режим доступа: http://elibrary.ru/defaultx.asp или http://www.materialsnews.ru/ru/
Современные материалы, техника и технологии [Электронный ресурс]: журн. / Закрытое акционерное общество "Университетская книга".	Научная электронная библиотека Режим доступа: https://elibrary.ru/title_about.asp?id=54928