Министерство сельского хозяйства Российской Федерации
федеральное государственное бюджетное образовательное учреждение высшего образования
"Вятский государственный агротехнологический университет"

УТВЕРЖДАЮ
Декан агрономического факультета
_____А.В. Тюлькин
"15" апреля 2021 г.

Теория ландшафтной архитектуры

рабочая программа дисциплины (модуля)

Закреплена за кафедрой **общего земледелия и растениеводства**

Учебный план Направление подготовки 35.03.10 Ландшафтная архитектура
Направленность (профиль) программы бакалавриата "Ландшафтное проектирование"

Квалификация **бакалавр**

Форма обучения **очная**

Общая трудоемкость **5 ЗЕТ**

Часов по учебному плану 180
в том числе:
аудиторные занятия 50
самостоятельная работа 130

Виды контроля в семестрах:
зачеты с оценкой 3

Распределение часов дисциплины по семестрам

Семестр (<Курс>.<Семестр на курсе>)	3 (2.1)		Итого	
Недель	17			
Вид занятий	УП	РП	УП	РП
Лекции	16	16	16	16
Лабораторные	34	34	34	34
В том числе инт.	2	2	2	2
Итого ауд.	50	50	50	50
Контактная работа	50	50	50	50
Сам. работа	130	130	130	130
Итого	180	180	180	180

Киров

ДОКУМЕНТ ПОДПИСАН
ЭЛЕКТРОННОЙ ПОДПИСЬЮ
Сертификат: 152F9F34BEA253FCE714EAC1F1E3E158
Владелец: ФЕДЕРАЛЬНОЕ ГОСУДАРСТВЕННОЕ БЮДЖЕТНОЕ ОБРАЗОВАТЕЛЬНОЕ УЧРЕЖДЕНИЕ ВЫСШЕГО ОБРАЗОВАНИЯ "ВЯТСКИЙ ГОСУДАРСТВЕННЫЙ АГРОТЕХНОЛОГИЧЕСКИЙ УНИВЕРСИТЕТ"
Действителен: с 04.04.2022 до 28.06.2023

Программу составил(и):

к.б.н., доцент, Ковина Алевтина Леонидовна

Рецензент(ы):

к.б.н., доцент, Трефилова Людмила Васильевна

Рабочая программа дисциплины

Теория ландшафтной архитектуры

разработана в соответствии с ФГОС:

Федеральный государственный образовательный стандарт высшего образования - бакалавриат по направлению подготовки 35.03.10 Ландшафтная архитектура (приказ Минобрнауки России от 01.08.2017 г. № 736)

составлена на основании Учебного плана:

Направление подготовки 35.03.10 Ландшафтная архитектура
Направленность (профиль) программы бакалавриата "Ландшафтное проектирование"

одобренного и утвержденного Ученым советом университета от 25.03.2021 протокол № 4.

Рабочая программа дисциплины рассмотрена и одобрена учебно-методической комиссией

агрономического факультета Протокол №_5_от "15"апреля 2021 г.

Рабочая программа дисциплины рассмотрена и одобрена на заседании кафедры

общего земледелия и растениеводства

Протокол №_5а_от "15"апреля 2021 г.

И.о. зав. кафедрой_____к.с-х.н., доцент Коробицын Сергей Леонидович

Визирование РПД для исполнения в очередном учебном году

Рабочая программа пересмотрена, обсуждена и одобрена для исполнения в 2022-2023 учебном году на заседании кафедры **общего земледелия и растениеводства**

Протокол от "__"_____2022 г. № _

Зав. кафедрой _____

Визирование РПД для исполнения в очередном учебном году

Рабочая программа пересмотрена, обсуждена и одобрена для исполнения в 2023-2024 учебном году на заседании кафедры **общего земледелия и растениеводства**

Протокол от "__"_____2023 г. № _

Зав. кафедрой _____

Визирование РПД для исполнения в очередном учебном году

Рабочая программа пересмотрена, обсуждена и одобрена для исполнения в 2024-2025 учебном году на заседании кафедры **общего земледелия и растениеводства**

Протокол от "__"_____2024 г. № _

Зав. кафедрой _____

Визирование РПД для исполнения в очередном учебном году

Рабочая программа пересмотрена, обсуждена и одобрена для исполнения в 2025-2026 учебном году на заседании кафедры **общего земледелия и растениеводства**

Протокол от "__"_____2025 г. № _

Зав. кафедрой _____

1. ЦЕЛЬ (ЦЕЛИ) ОСВОЕНИЯ ДИСЦИПЛИНЫ	
1.1	Формирование у обучающихся теоретических и практических знаний о композиционных приемах построения архитектурных форм, а также основных понятий об особенностях архитектуры; развитие объемно-пространственного мышления.

2. МЕСТО ДИСЦИПЛИНЫ В СТРУКТУРЕ ОПОП	
Цикл (раздел) ОПОП:	Б1.О
2.1	**Требования к предварительной подготовке обучающегося:**
2.1.1	Обучающийся должен обладать знаниями, умениями, навыками не ниже 1 уровня(низкого):
2.1.2	История
2.1.3	Введение в профессиональную деятельность
2.1.4	История садово-парковых комплексов
2.1.5	Геодезия
2.1.6	Ландшафтное искусство
2.1.7	Ознакомительная практика
2.2	**Дисциплины и практики, для которых освоение данной дисциплины (модуля) необходимо как предшествующее:**
2.2.1	Архитектурная графика и композиция
2.2.2	Основы архитектуры и градостроительства
2.2.3	Декоративное садоводство
2.2.4	Творческая
2.2.5	Ландшафтное проектирование
2.2.6	Технологическая (проектно-технологическая) практика
2.2.7	Исполнительская
2.2.8	Строительство и содержание объектов ландшафтной архитектуры
2.2.9	Реконструкция и реставрация объектов ландшафтной архитектуры
2.2.10	Компьютерная графика и САПР в ландшафтном проектировании
2.2.11	Научно-исследовательская работа
2.2.12	Выполнение и защита выпускной квалификационной работы

3. КОМПЕТЕНЦИИ ОБУЧАЮЩЕГОСЯ, ФОРМИРУЕМЫЕ В РЕЗУЛЬТАТЕ ОСВОЕНИЯ ДИСЦИПЛИНЫ (МОДУЛЯ)	
ОПК-1	Способен решать типовые задачи профессиональной деятельности на основе знаний основных законов математических и естественных наук с применением информационно-коммуникационных технологий
ОПК-1.1	Использует основные законы естественнонаучных дисциплин для решения стандартных задач в области ландшафтной архитектуры
ОПК-4	Способен реализовывать современные технологии и обосновывать их применение в профессиональной деятельности
ОПК-4.1	Обосновывает и реализует современные технологии ландшафтного анализа территорий, современные технологии поиска, обработки, хранения и использования профессионально значимой информации
ОПК-4.2	Анализирует данные о социальных, историко-культурных, архитектурных и градостроительных условиях района объекта ландшафтной архитектуры при помощи современных средств автоматизации деятельности в области ландшафтного проектирования
ОПК-4.3	Использует современные средства систем автоматизированного проектирования и информационно-коммуникационные технологии в профессиональной деятельности в области ландшафтной архитектуры

4. СТРУКТУРА И СОДЕРЖАНИЕ ДИСЦИПЛИНЫ (МОДУЛЯ)

Код занятия	Наименование разделов и тем /вид занятия/	Семестр / Курс	Часов	Компетенции (индикаторы)	Литература	Инте ракт.	Примечание
	Раздел 1.						
1.1	Задачи, объекты и методы ландшафтной архитектуры и ландшафтного проектирования. Экологические аспекты ландшафтной архитектуры.Значение ландшафтной архитектуры. Развитие ландшафтной архитектуры. /Лек/	3	2	ОПК-1.1 ОПК-4.1 ОПК-4.2 ОПК-4.3	Л1.1 Л1.2 Л1.3Л2.1Л3.1	0	

1.2	Представление о ландшафтной архитектуре как архитектуре открытых пространств, элементы ландшафта: рельеф, водная поверхность, зеленые насаждения, малые архитектурные формы. /Лек/	3	2	ОПК-1.1 ОПК-4.1 ОПК-4.2 ОПК-4.3	Л1.1 Л1.2 Л1.3Л2.1Л3.1	0	
1.3	Стили проектирования объектов ландшафтной архитектуры. Исторические стили проектирования. Современные стили. /Лек/	3	2	ОПК-1.1 ОПК-4.1 ОПК-4.2 ОПК-4.3	Л1.1 Л1.2 Л1.3Л2.1Л3.1	0	
1.4	Классификация и номенклатура типов (типология) объектов архитектурно-ландшафтного проектирования. Классификация зеленых насаждений по их назначению. Типология объектов ландшафтного проектирования. /Лек/	3	2	ОПК-1.1 ОПК-4.1 ОПК-4.2 ОПК-4.3	Л1.1 Л1.2 Л1.3Л2.1Л3.1	0	
1.5	Градостроительные аспекты проектирования зеленых насаждений. Система расселения и фитоструктура. Городские поселения в ландшафтно-территориальной среде. Градостроительные системы озеленения территории. Нормы озеленения. /Лек/	3	2	ОПК-1.1 ОПК-4.1 ОПК-4.2 ОПК-4.3	Л1.1 Л1.2 Л1.3Л2.1Л3.1	0	
1.6	Комплексные, соподчиненные друг другу требования, параметры и факторы, определяющие принципы проектирования: социальные, экономические, идеологические, экологические, градостроительные, функциональные, композиционные, объемно-планировочные, конструктивные, архитектурно-художественные. /Лек/	3	2	ОПК-1.1 ОПК-4.1 ОПК-4.2 ОПК-4.3	Л1.1 Л1.2 Л1.3Л2.1Л3.1	0	
1.7	Основные принципы формирования объектов ландшафтной архитектуры различных типов. Элементы ландшафтной архитектуры. ландшафтные аспекты проектирования зданий и сооружений. методы проектирования городской среды. основные вопросы предпроектных архитектурно-ландшафтных исследований. /Лек/	3	2	ОПК-1.1 ОПК-4.1 ОПК-4.2 ОПК-4.3	Л1.1 Л1.2 Л1.3Л2.1Л3.1	0	
1.8	Принципы проектирования объектов садово-паркового строительства. теоретические основы проектирования объектов. ландшафтной архитектуры. составление древесно-кустарниковых групп. принципы формирования малых садов. озеленение автомобильных и пешеходных улиц. альтернативные виды озеленения. /Лек/	3	2	ОПК-1.1 ОПК-4.1 ОПК-4.2 ОПК-4.3	Л1.1 Л1.2 Л1.3Л2.1Л3.1	0	
1.9	Средства композиции в построении парковых пейзажей. Видовое разнообразие декоративных растений закрытого грунта. /Лаб/	3	2	ОПК-1.1 ОПК-4.1 ОПК-4.2 ОПК-4.3	Л1.1 Л1.2 Л1.3Л2.1Л3.1	0	
1.10	Эффекты оптических иллюзий в ландшафтной организации парковых пространств. /Лаб/	3	2	ОПК-1.1 ОПК-4.1 ОПК-4.2 ОПК-4.3	Л1.1 Л1.2 Л1.3Л2.1Л3.1	0	

1.11	Водные элементы в композиции паркового ландшафта. /Лаб/	3	2	ОПК-1.1 ОПК-4.1 ОПК-4.2 ОПК-4.3	Л1.1 Л1.2 Л1.3Л2.1Л3.1	0	
1.12	Композиции декоративных древесных растений. /Лаб/	3	2	ОПК-1.1 ОПК-4.1 ОПК-4.2 ОПК-4.3	Л1.1 Л1.2 Л1.3Л2.1Л3.1	2	
1.13	Построение паркового пейзажа. /Лаб/	3	2	ОПК-1.1 ОПК-4.1 ОПК-4.2 ОПК-4.3	Л1.1 Л1.2 Л1.3Л2.1Л3.1	0	
1.14	Изучение особенностей построения парковых композиций с активным использованием форм искусственного и естественного рельефа на примерах заданных исторических и современных объектов озеленения. /Лаб/	3	2	ОПК-1.1 ОПК-4.1 ОПК-4.2 ОПК-4.3	Л1.1 Л1.2 Л1.3Л2.1Л3.1	0	
1.15	Изучение особенностей построения парковых композиций с использованием водоемов и водных устройств на примерах заданных исторических и современных объектов озеленения. /Лаб/	3	2	ОПК-1.1 ОПК-4.1 ОПК-4.2 ОПК-4.3	Л1.1 Л1.2Л2.1Л3.1	0	
1.16	Изучение ассортимент и приемов оформления водных элементов паркового ландшафта растениями на примерах заданных исторических и современных объектов озеленения. /Лаб/	3	2	ОПК-1.1 ОПК-4.1 ОПК-4.2 ОПК-4.3	Л1.1 Л1.2 Л1.3Л2.1Л3.1	0	
1.17	Изучение ассортимент и особенностей компоновки композиций декоративных древесных растений на примерах заданных исторических и современных объектов озеленения. /Лаб/	3	2	ОПК-1.1 ОПК-4.1 ОПК-4.2 ОПК-4.3	Л1.1 Л1.2 Л1.3Л2.1Л3.1	0	
1.18	Изучение ассортимент и анализ приемов эффективного использования экзотов в парковых композициях заданных исторических и современных объектов озеленения. /Лаб/	3	2	ОПК-1.1 ОПК-4.1 ОПК-4.2 ОПК-4.3	Л1.1 Л1.2 Л1.3Л2.1Л3.1	0	
1.19	Изучение ассортимента и анализ приемов эффективного использования декоративных форм древесных растений в парковых композициях заданных исторических и современных объектов озеленения. /Лаб/	3	2	ОПК-1.1 ОПК-4.1 ОПК-4.2 ОПК-4.3	Л1.1 Л1.2 Л1.3Л2.1Л3.1	0	
1.20	Анализ особенностей взаимосвязи объемно-пространственной структуры ландшафта и характера композиции заданных исторических и современных объектов озеленения. /Лаб/	3	2	ОПК-1.1 ОПК-4.1 ОПК-4.2 ОПК-4.3	Л1.1 Л1.2 Л1.3Л2.1Л3.1	0	
1.21	Изучение особенностей прокладки дорожно-тропиночной сети заданных исторических и современных объектов озеленения. /Лаб/	3	2	ОПК-1.1 ОПК-4.1 ОПК-4.2 ОПК-4.3	Л1.1 Л1.2 Л1.3Л2.1Л3.1	0	
1.22	Изучение приемов построения коротких, средних и дальних перспектив и их завершающих элементов на основе анализа композиции заданных исторических и современных объектов озеленения. /Лаб/	3	2	ОПК-1.1 ОПК-4.1 ОПК-4.2 ОПК-4.3	Л1.1 Л1.2 Л1.3Л2.1Л3.1	0	

1.23	Составление алгоритма и проведение камерального анализа градостроительной ситуации и объемно-пространственной структуры за-данного архитектурно-ландшафтного объекта. /Лаб/	3	2	ОПК-1.1 ОПК-4.1 ОПК-4.2 ОПК-4.3	Л1.1 Л1.2 Л1.3Л2.1Л3.1	0	
1.24	Анализ особенностей применения приемов достижения единства композиции в архитектурно-ландшафтной организации заданных исторических и современных объектов озеленения. /Лаб/	3	2	ОПК-1.1 ОПК-4.1 ОПК-4.2 ОПК-4.3	Л1.1 Л1.2 Л1.3Л2.1Л3.1	0	
1.25	Анализ особенностей использования средств колористической композиции и эффектов освещенности в ландшафтной композиции заданных исторических и современных объектов озеленения. /Лаб/	3	2	ОПК-1.1 ОПК-4.1 ОПК-4.2 ОПК-4.3	Л1.1 Л1.2 Л1.3Л2.1Л3.1	0	
1.26	Соберите данные об истории создания садов Древнего мира. /Ср/	3	15	ОПК-1.1 ОПК-4.1 ОПК-4.2 ОПК-4.3	Л1.1 Л1.2 Л1.3Л3.1	0	
1.27	Проведите анализ особенностей композиционного построения и данных по реконструкции облика садово-парковых объектов Древ-него Египта, Древней Греции и Рима. /Ср/	3	10	ОПК-1.1 ОПК-4.1 ОПК-4.2 ОПК-4.3	Л1.1 Л1.2 Л1.3Л2.1Л3.1	0	
1.28	Соберите данные об истории создания садов Средневековья заданных регионов. /Ср/	3	10	ОПК-1.1 ОПК-4.1 ОПК-4.2 ОПК-4.3	Л1.1 Л1.2 Л1.3Л3.1	0	
1.29	Проведите анализ особенностей композиционного построения и данных по реконструкции облика заданных средневековых садов Европы и Средней Азии, испано-мавританских садов. /Ср/	3	15	ОПК-1.1 ОПК-4.1 ОПК-4.2 ОПК-4.3	Л1.1 Л1.2 Л1.3Л2.1Л3.1	0	
1.30	Соберите данные об истории создания и проанализируйте особенности композиционного построения и облика заданных итальянских садов эпохи Возрождения. /Ср/	3	15	ОПК-1.1 ОПК-4.1 ОПК-4.2 ОПК-4.3	Л1.1 Л1.2 Л1.3Л2.1Л3.1	0	
1.31	Соберите данные об истории создания и проанализируйте особенности композиционного построения и облика заданных французских садов эпохи Возрождения. /Ср/	3	10	ОПК-1.1 ОПК-4.1 ОПК-4.2 ОПК-4.3	Л1.1 Л1.2 Л1.3Л2.1Л3.1	0	
1.32	Соберите данные об истории создания и проанализируйте особенности композиционного построения и облика заданных французских садов периода барокко. /Ср/	3	15	ОПК-1.1 ОПК-4.1 ОПК-4.2 ОПК-4.3	Л1.1 Л1.2 Л1.3Л2.1Л3.1	0	
1.33	Соберите данные об истории создания и проанализируйте особенности композиционного построения и реконструкции облика заданных регулярных исторических садов России допетровского периода, петровского времени и садов России середины XVIII в., в особенности композиционного построения и облика заданных пейзажных садов и парков России XVIII – начала XIX в. /Ср/	3	20	ОПК-1.1 ОПК-4.1 ОПК-4.2 ОПК-4.3	Л1.1 Л1.2 Л1.3Л2.1Л3.1	0	

1.34	Соберите данные об истории создания и проанализируйте особенности композиционного построения и облика заданных итальянских садов периода барокко. /Ср/	3	10	ОПК-1.1 ОПК-4.1 ОПК-4.2 ОПК-4.3	Л1.1 Л1.2 Л1.3Л3.1	0	
1.35	Подготовка к зачёту с оценкой /Ср/	3	10	ОПК-1.1 ОПК-4.1 ОПК-4.2 ОПК-4.3	Л1.1 Л1.2 Л1.3Л2.1Л3.1	0	
1.36	/ЗачётСОц/	3	0	ОПК-1.1 ОПК-4.1 ОПК-4.2 ОПК-4.3	Л1.1 Л1.2 Л1.3Л2.1Л3.1	0	

5. ФОНД ОЦЕНОЧНЫХ СРЕДСТВ

Рабочая программа дисциплины обеспечена фондом оценочных средств для проведения текущего контроля и промежуточной аттестации. Содержание фонда оценочных средств представлено в Приложении 1 и 2.

6. УЧЕБНО-МЕТОДИЧЕСКОЕ И ИНФОРМАЦИОННОЕ ОБЕСПЕЧЕНИЕ ДИСЦИПЛИНЫ (МОДУЛЯ)

6.1. Рекомендуемая литература

6.1.1. Основная литература

	Авторы, составители	Заглавие	Издательство,
Л1.1	В.С. Теодоронский, И.О. Боговая	Ландшафтная архитектура с основами проектирования [Электронный ресурс]: Учебное пособие Режим доступа: https://new.znanium.com/catalog/product/1009459	Форум : НИЦ ИНФРА-М, 2019
Л1.2	Потаев Г.А.	Ландшафтная архитектура и дизайн [Электронный ресурс]: Учебное пособие Режим доступа: https://new.znanium.com/catalog/document?id=336113	ИНФРА-М, 2019
Л1.3	Хайрутдинов, З. Н.	Теория ландшафтной архитектуры и методология проектирования [Электронный ресурс]: учебное пособие для вузов Режим доступа: https://www.biblio-online.ru/viewer/teoriya-landshaftnoy-arhitektury-i-metodologiya-proektirovaniya-446018#page/1	М.: Юрайт, 2019

6.1.2. Дополнительная литература

	Авторы, составители	Заглавие	Издательство,
Л2.1	Гостев В.Ф., Юскевич Н.Н.	Проектирование садов и парков [Электронный ресурс] Режим доступа: https://e.lanbook.com/book/119821	электронно-библиотечная система "Лань", 2017

6.1.3. Методические разработки

	Авторы, составители	Заглавие	Издательство,
Л3.1	Ковина, А. Л.	Теория ландшафтной архитектуры: учебно-метод. пособие для самостоятельной работы обучающихся по направлению подготовки 35.03.10 Ландшафтная архитектура	Киров: Вят. ГСХА, 2019

6.2. Перечень ресурсов информационно-телекоммуникационной сети "Интернет"

Э1	Научная электронная библиотека [Электронный ресурс]. - Режим доступа: http://elibrary.ru/defaultx.asp. - Загл. с экрана

6.3. Перечень информационных технологий

6.3.1 Перечень программного обеспечения

6.3.1.1	Операционная система семейства Windows (Windows Vista Business AO NL, MS Win Prof 7 AO NL, Win Prof 7 AOL NL, Win Home Bas 7 AOL NL LGG, Win Starter 7 AO NL LGG, Win SL 8 AOL NL LGG, Win Prof 8 AOL NL, Win Home 10 All Languages Online Product Key License)
6.3.1.2	Приложения Office (MS Office Prof Plus 2007 AO NL, MS Office Prof Plus 2010 AO NL, MS Office 2013 OL NL, MS OfficeStd 2016 RUS OLP NL Acdmc)
6.3.1.3	Антивирусное ПО Kaspersky Endpoint Security
6.3.1.4	Free Commander 2009/02b
6.3.1.5	Google Chrome 39/0/21/71/65
6.3.1.6	Opera 26/0/1656/24
6.3.1.7	Adobe Reader XI 11/0/09
6.3.1.8	Консультант Плюс

6.3.1.9	Гарант Аэро
6.3.1.10	DreamSpark
6.3.1.11	Наш Сад. Рубин 9.0
6.3.2 Перечень информационных справочных систем и современных профессиональных баз данных	
6.3.2.1	Справочно-правовая система "Консультант Плюс", "Гарант"
6.3.2.2	Профессиональная база данных: Электронный каталог ФГБОУ ВО Вятского ГАТУ Режим доступа: http://46.183.163.35/MarcWeb2
6.3.2.3	Профессиональная база данных: Научная электронная библиотека elibrary.ru Режим доступа: http://elibrary.ru/
6.3.2.4	Профессиональная база данных: Официальный сайт Министерства сельского хозяйства и продовольствия Кировской области, Режим доступа: http://www.dsx-kirov.ru/
6.3.2.5	

7. МАТЕРИАЛЬНО-ТЕХНИЧЕСКОЕ ОБЕСПЕЧЕНИЕ ДИСЦИПЛИНЫ (МОДУЛЯ)

7.1	Описание материально-технической базы, необходимой для осуществления образовательного процесса по дисциплине (модулю) представлено в Приложении 3 РПД.

8. МЕТОДИЧЕСКИЕ УКАЗАНИЯ ДЛЯ ОБУЧАЮЩИХСЯ ПО ОСВОЕНИЮ ДИСЦИПЛИНЫ (МОДУЛЯ)

Освоение дисциплины проводится в форме аудиторных занятий и внеаудиторной самостоятельной работы обучающихся.
Внеаудиторная самостоятельная работа осуществляется в следующих формах:
•самостоятельное изучение теоретического материала (тем дисциплины);
•подготовка к лабораторным занятиям;
•подготовка к мероприятиям текущего контроля;
•подготовка к промежуточной аттестации.
При организации самостоятельной работы необходимо, прежде всего, обратить внимание на ключевые понятия, несущие основную смысловую нагрузку в том или ином разделе учебной дисциплины.
1. Самостоятельное изучение тем дисциплины
Для работы необходимо ознакомиться с учебным планом дисциплины и установить, какое количество часов отведено учебным планом в целом на изучение дисциплины, на аудиторную работу с преподавателем на лекционных, лабораторных занятиях, а также на самостоятельную работу. С целью оптимальной самоорганизации необходимо сопоставить эту информацию с графиком занятий и выявить наиболее затратные по времени и объему темы, чтобы заранее определить для себя периоды объемных заданий. Целесообразно начать работу с изучения теоретического материала, основных терминов и понятий курса и с письменных ответов на индивидуальные и тестовые задания.
2. Подготовка к лекционным и лабораторным занятиям
Традиционной формой преподнесения материала является лекция. Курс лекций по предмету дает необходимую информацию по изучению закономерностей и тенденций развития объекта и предмета исследования изучаемой дисциплины. Лекционный материал рекомендуется конспектировать. Конспекты позволяют обучающемуся не только получить больше информации на лекции, но и правильно его структурировать, а в дальнейшем - лучше освоить.
Подготовка к лабораторным занятиям носит различный характер как по содержанию, так и по сложности исполнения. Многие лабораторные занятия требуют большой исследовательской работы, изучения дополнительной научной литературы. Прежде чем приступить к выполнению такой работы, обучающемуся необходимо ознакомиться обстоятельно с содержанием задания, уяснить его, оценить с точки зрения восприятия и запоминания все составляющие его компоненты. Результаты эксперимента, графики и т.д. следует стремиться получить непосредственно при выполнении работы в лаборатории. Лабораторная работа считается выполненной только в том случае, когда отчет по ней принят. Чем скорее составлен отчет после проведения работы, тем меньше будет затрачено труда и времени на ее оформление.
3. Подготовка к мероприятиям текущего контроля
В конце изучения каждой темы может проводиться тематическая контрольная работа, которая является средством промежуточного контроля оценки знаний. Подготовка к ней заключается в повторении пройденного материала и повторном решении заданий, которые рассматривались на занятиях, а также в выполнении заданий для самостоятельной работы.
4. Подготовка к промежуточной аттестации
Подготовка к зачету с оценкой является заключительным этапом изучения дисциплины и является средством промежуточного контроля. Подготовка к зачету с оценкой предполагает изучение конспектов лекций, рекомендуемой литературы и других источников, повторение материалов практических занятий.
5. Интерактивные формы.
При проведении аудиторных занятий предусмотрено применение следующих инновационных форм учебных занятий, развивающих у обучающихся навыки командной работы, межличностной коммуникации, принятия решений, лидерские качества.
Интеракивные формы обучения по дисциплине представлены в виде разбора конкретной ситуации, коллективное решение творческих задач. Количество часов занятий в интерактивных формах определено учебным планом.

Приложение 1

ФОНД ОЦЕНОЧНЫХ СРЕДСТВ
для проведения промежуточной аттестации по дисциплине
Теория ландшафтной архитектуры
Направление подготовки 35.03.10 Ландшафтная архитектура
Направленность (профиль) программы Ландшафтное проектирование
Квалификация бакалавр

Киров

1. Описание назначения и состава фонда оценочных средств

Настоящий фонд оценочных средств (ФОС) входит в состав рабочей программы дисциплины «Теория ландшафтной архитектуры» и предназначен для оценки планируемых результатов обучения, характеризующих этапы формирования компетенций (п.2) в процессе изучения данной дисциплины.

ФОС включает в себя оценочные материалы для проведения промежуточной аттестации в форме зачета с оценкой.

ФОС разработан на основании:

- федерального государственного образовательного стандарта высшего образования по направлению подготовки 35.03.10 Ландшафтная архитектура (уровень бакалавриата) (приказ Минобрнауки России от01.08.2017 N 736);
- основной профессиональной образовательной программы высшего образования по направлению подготовки 35.03.10 Ландшафтная архитектура, (профилю) программы бакалавриата Ландшафтное проектирование;
- Положение о формировании фонда оценочный средств для промежуточной и итоговой аттестации обучающихся по образовательным программам высшего образования.

2. Перечень компетенций с указанием этапов их формирования в процессе освоения образовательной программы

Профессиональные компетенции:

- способен решать типовые задачи профессиональной деятельности на основе знаний основных законов математических и естественных наук с применением информационно-коммуникационных технологий (ОПК-1);
- способен реализовывать современные технологии и обосновывать их применение в профессиональной деятельности (ОПК-4).

Код формируемой компетенции	**Этапы формирования компетенции в процессе освоения образовательной программы**		
	Начальный	**Основной**	**Заключительный**
ОПК-1	Математика. Информатика Ознакомительная практика	Биологические основы устойчивости зеленых насаждений Ландшафтоведение Декоративные растения в ландшафтной архитектуре Теория ландшафтной архитектуры Творческая Технологическая (проектно-технологическая) практика	Исполнительская Научно-исследовательская работа Выполнение и защита выпускной квалификационной работы
ОПК-4	Геодезия Информатика	Ландшафтоведение Основы архитектуры и градостроительства Теория ландшафтной архитектуры Технологическая (проектно-технологическая) практика	Компьютерная графика и САПР в ландшафтном проектировании Организация рельефа и геопластика Исполнительская Научно-исследовательская работа Выполнение и защита выпускной квалификационной работы

3. Планируемые результаты освоения образовательной программы по дисциплине, выраженные через компетенции и индикаторы их достижений, описание шкал оценивания

ОПК-1 Способен решать типовые задачи профессиональной деятельности на основе знаний основных законов математических и естественных наук с применением информационно-коммуникационных технологий	
Индикаторы	Формулировка индикатора
ОПК-1.1	Использует основные законы естественнонаучных дисциплин для решения стандартных задач в области ландшафтной архитектуры
ОПК-4 Способен реализовывать современные технологии и обосновывать их применение в профессиональной деятельности	
Индикаторы	Формулировка индикатора
ОПК-4.1	Обосновывает и реализует современные технологии ландшафтного анализа территорий, современные технологии поиска, обработки, хранения и использования профессионально значимой информации
ОПК-4.2	Анализирует данные о социальных, историко-культурных, архитектурных и градостроительных условиях района объекта ландшафтной архитектуры при помощи современных средств автоматизации деятельности в области ландшафтного проектирования
ОПК-4.3	Использует современные средства систем автоматизированного проектирования и информационно-коммуникационные технологии в профессиональной деятельности в области ландшафтной архитектуры

Для оценки сформированности соответствующих компетенций по дисциплине «Теория ландшафтной архитектуры» при сдаче зачёта с оценкой применяется аналитическая четырехбалльная шкала оценивания:

№	Критерии оценивания	Шкала оценивания			
		неудовлетво-рительно	удовлетвори-тельно	хорошо	отлично
		Описание показателя			
1	Уровень усвоения обучающимся теоретических знаний и умение использовать их для решения профессиональных задач	Низкий уровень усвоения материала. Продемонстриров ано незнание значительной части программного материала	Представлены знания только основного материала, но не усвоены его деталей	Твердое знание материала	Высокий уровень усвоения материала, продемонстриров ано умение тесно увязывать теорию с практикой
2	Правильность решения практического задания с использованием вычислительной техники и современных информационных технологий	Обучающийся неуверенно, с большими затруднениями выполняет практические работы	Обучающийся испытывает затруднения при выполнении практических работ	Обучающийся правильно применяет теоретические положения при решении практических вопросов и задач, владеет необходимыми навыками и приемами их выполнения	Обучающийся свободно справляется с задачами, вопросами и другими видами применения знаний, причем не затрудняется с ответом при видоизменении заданий,
3	Логичность, обоснованность, четкость ответа на вопросы	Существенные ошибки, нет ответов на дополнительные уточняющие вопросы	Неточности в ответах, недостаточно правильные формулировки, нарушения логической последовательнос ти в изложении программного материала.	Грамотное и по существу изложение теоретического материала, не допуская существенных неточностей в ответе на вопрос	Исчерпывающе последовательно, четко и логически стройно излагается теоретический материал
4	Работа в течение семестра, наличие задолженности по текущему контролю успеваемости.	Имеются многочисленные пропуски занятий, задолженность по текущему контролю знаний	Имеются пропуски занятий, частичная задолженность по текущему контролю знаний	Активная, Задолженность отсутствует	Активная, Задолженность отсутствует

4. Типовые контрольные задания или иные материалы, необходимые для оценки сформированности компетенций в процессе освоения образовательной программы

Вопросы для подготовки к зачету с оценкой по дисциплине «Теория ландшафтной архитектуры»

1. Основные понятия ландшафтной архитектуры.
2. Задачи, объекты и методы ландшафтной архитектуры и ландшафтного проектирования.
3. Экологические аспекты ландшафтной архитектуры.
4. Стили проектирования объектов ландшафтной архитектуры.
5. Регулярный стиль.
6. Пейзажный стиль.
7. Японский стиль.
8. Русский стиль.
9. Мавританский стиль.
10. Романтический стиль.

11. Современные стили проектирования.
12. Система расселения и фитоструктура.
13. Городские поселения в ландшафтно-территориальной среде.
14. Градостроительные системы озеленения территории.
15. Нормы озеленения.
16. Классификация зеленых насаждений по их назначению.
17. Типология объектов ландшафтного проектирования.
18. Классификация зеленых насаждений по их назначению.
19. Водные объекты.
20. Рельеф.
21. Растительность на объектах ландшафтной архитектуры.
22. Общая характеристика древесной растительности.
23. Общая характеристика кустарниковой растительности.
24. Художественные качества древесно-кустарниковой растительности.
25. Взаимосвязь природных и архитектурных форм.
26. Растения в архитектуре зданий и сооружений.
27. Принципы создания гармоничных сочетаний древесной растительности и архитектурных форм.
28. Подчинение и главенство архитектурных форм в природном ландшафте. 29. Исходные материалы для проектирования.
30. Планы и проекты.
31. Принципы проектирования городской среды.
32. Методы проектирования.
33. Системно-ландшафтный ландшафтного проектирования.
34. Экологический метод ландшафтного проектирования.
35. Методология интерпретации произведений архитектуры, искусства, дизайна.
36. Дизайн как создание вещественных, визуальных, ценностных и деятельных факторов.
37. Методы в искусстве и культуре (эмпирика, ассоциации, критика).
38. Методы в дизайне (эвристика, индукция, моделирование, создание образцов, синтезирование).
39. Создание древесных и кустарниковых насаждений.
40. Экологические условия степной зоны.
41. Экологические условия лесной зоны.
42. Понятие декоративности цветочных культур.
43. Понятие микроклимата.
44. Понятие комфортных условий.

5. Методические материалы, определяющие процедуры оценивания сформированности компетенций. Порядок организации и проведения промежуточной аттестации обучающегося, форма проведения, процедура сдачи зачета, экзамена, защиты курсовой работы, сроки и иные вопросы определены Положением о порядке организации и проведения текущего контроля успеваемости и промежуточной аттестации обучающихся.

Сдача зачёта с оценкой

Процедура оценивания знаний, умений и навыков обучающихся при проведении зачёта с оценкой проводится путем устного опроса и решения практической задачи по вопросам и по индивидуальным заданиям:

- обучающемуся выдается вариант свопросами и практическое задание;
- определенное время (25-30 мин.) обучающийся готовится по билету к устному ответу;
- по результатам ответа по вопросам выставляется оценка согласно установленной шкалы оценивания.

Для подготовки к зачёту с оценкой рекомендуется использовать лекционный и практический материал по дисциплине, литературные и иные источники, указанные в рабочей программе дисциплины

Приложение 2

ФОНД ОЦЕНОЧНЫХ СРЕДСТВ
для проведения текущего контроля успеваемости по дисциплине

Теория ландшафтной архитектуры

Направление подготовки 35.03.10 Ландшафтная архитектура
Направленность (профиль) программы Ландшафтное проектирование
Квалификация бакалавр

Киров

1. Описание назначения и состава фонда оценочных средств

Настоящий фонд оценочных средств (ФОС) входит в состав рабочей программы дисциплины «Теория ландшафтной архитектуры» и предназначен для оценки планируемых результатов обучения в процессе изучения данной дисциплины.

2. Перечень компетенций, формируемых при изучении дисциплины

- способен решать типовые задачи профессиональной деятельности на основе знаний основных законов математических и естественных наук с применением информационно-коммуникационных технологий (ОПК-1);
- способен реализовывать современные технологии и обосновывать их применение в профессиональной деятельности (ОПК - 4).

3. Банк оценочных средств

Для оценки знаний, умений, навыков и опыта деятельности, характеризующих этапы формирования компетенций в процессе освоения дисциплины «Теория ландшафтной архитектуры» используются следующие оценочные средства:

№ п/п	Наименование оценочного средства	Краткая характеристика оценочного средства
1	Тестовые задания	Тестовые задания содержат теоретические вопросы и практические задания, позволяющие определить уровень подготовки обучающегося
2	Практические задания	Практические задания, позволяющие оценить умения и навыки, которыми овладел обучающийся при формировании соответствующих компетенций
3	Рефераты	Оценочное средство предназначено для закрепления и поверки теоретических и практических знаний по темам: «Анализ озеленения объектов зеленого строительства России и Европы.», «Примеры озеленения скверов России и Европы», «Цветочное оформление малого сада в России и Европе.», Малый сад у общественных зданий в России и Европе.»
4	ДКР	Домашняя контрольная работа предназначена для самостоятельного изучения отдельных вопросов теоретического материала обучающихся заочной формы обучения

Комплект типовых заданий для проведения текущего контроля

Типовые тестовые задания для контроля знаний

1. Ландшафтная … – основной приѐм проектирования объектов озеленения, заключающийся в свободном живописном размещении в ландшафте растительности, камня, водной поверхности в сочетании с малыми архитектурными формами, на основе максимального учѐта местных особенностей.
2. Вид, картина природы с какого-то отдалѐнного пункта, видимая даль.
3. … перспектива – панорама, т.е. свободное обозрение обширного пространства.
4. Визуально ограниченное пространство, выделенное по сторонам рамкой из зелѐных насаждений или архитектурной рамкой.
5. Воздушная и линейная перспективы – наиболее сильные композиционные средства выражения … пространства.
6. … перспектива зависит от плотности воздуха.
7. Законами воздушной перспективы обусловлены изменения … освещения в зависимости от расстояния между наблюдателем и различными планами паркового пейзажа.
8. … перспектива отражает изменения видимых форм в зависимости от их положения в пространстве.
9. … перспектива – многоплановый парковый пейзаж, построенный по композиционным законам линейной и воздушной перспективы.
10. Группа деревьев или кустарников, ограничивающий вид на открытое пространство.
11. … точка – место на парковой территории, с которого хорошо воспринимаются виды, пейзажи.
12. Установите соответствие между определениями понятий ландшафтных композиций, указанных в правой колонке, и названиями этих понятий, указанных в левой колонке таблицы.

Названия понятий	Формулировки понятий ландшафтных композиций
1. Контраст 2. Колорит 3. Акцент 4. Тектоника	A. Соотношение цвета в пейзаже по тону и насыщенности B. Композиционный прием, основанный на наиболее сильном противопоставлении и подчѐркивании какойлибо детали в общей пейзажной картине по величине, положению в пространстве, освещѐнности, цвету C. Художественный приѐм, заключающийся в резко выраженном противопоставлении качеств элементов композиции (объѐма, цвета) D. Художественное выражение закономерностей построения, присущих определѐнной породе или виду растений, а также других природных композиций

14. Основной признак любой композиции есть формы … расположения всех элементов и частей композиции в определѐнной последовательности.
15. К основным составляющим ландшафтной композиции не относится:
    A. Масштабность.
    Б. Цветность.
    B. Симметрия.
    C. Г. Контраст.
16. Строго закономерное расположение одинаковых форм и фигур по отношению к оси или плоскости.
17. Несоразмерность отдельных частей формы в целом относительно центральной оси или точки.
18. Один из принципов создания ландшафтных композиций, определяется сходством сравниваемых признаков, уравновешивающих друг друга.
19. Тонкий переход, едва уловимое отличие форм, окраски и т.п.
20. Укажите последовательность обследования участка для создания ландшафтных композиций:
    A. В случае отсутствия геодезической съѐмки, вымерить рулеткой размеры и расстояния существующих посадок и построек.
    Б. Оценить местоположения участка относительно сторон света.
    B. Выявить преобладающее направление ветра.
    Г. Выявить границы участка, отметив это на плане.
    Д. Если существует сильный перепад рельефа, необходимо это отметить на отдельном листе в виде разрезов.
21. Рабочий эскиз плана обследования участка для создания ландшафтных композиций выполняется … .

22. Основополагающим элементом Версальского парка, построенным под Парижем ландшафтным архитектором и садоводом Ленотром, являлся принцип:

А. Асимметрии.
Б. Симметрии.
В. Диагональности.
Г. Абстракции.

23. Среда для жизни и деятельности человека, подчиненная материальным и духовным запросам общества:

А. Пространство.
Б. Окружение.
В. Организованное пространство.

24. Закрытые пространства в регулярных парках:

А. Боскеты.
Б. Массивы.
В. Рощи.

25. Закрытые пространства в пейзажных парках:

А. Лес.
Б. Боскеты.
В. Массивы и рощи.

26. Главная задача ландшафтного искусства:

А. Создание целостного функционального пространства
Б. Создание эстетического пространства, несущего особое настроение, имеющего свой образ.

27. Пространственная структура парковых территорий подразделяется:

А. На закрытые, полуоткрытые и открытые.
Б. Полузакрытые, полуоткрытые.
В. Закрытые, сферические.

28. … – это всегда новаторство, несущее идеи новой эстетики, иногда парадоксальной.

29. … пейзажная планировка – это полная реконструкция парков с заменой строгой осевой планировки произвольными, приближенными к естественной природе композициями.

30. «…» – высшие технологии в оформлении жилых пространств, когда в минималистической (с точки зрения оформления пространства) среде качество выполнения доминирует над количественной визуальной насыщенностью различными деталями.

31. Основной целью создания парков и усадеб является: … природу к людям, … еѐ красоту в спланированном, благоустроенном виде и … облагороженную таким образом природу.

32. Установите соответствие между основными этапами проектирования и создания парков, указанных в правой колонке, и порядковым номером этапов, указанных в левой колонке таблицы.

Порядковые номера этапов	Основные этапы проектирования и создания парков
1. Первый этап 2. Второй этап 3. Третий этап	А. Технологии выполнения работ: нормативы, сроки и очерѐдность В. Составные части и определённое их сочетание С. Композиционный замысел

33. … композиция – это двухмерное планирование на плоскости, т.е. на поверхности земли с различными элементами рельефа.

34. … композиция – это создание парковых пейзажей из объѐмных элементов, наблюдаемых из одной точки или при движении, потому такая композиция выполняется в трёх или четырёх проекциях.

35. … сечение получается при делении отрезка на две части таким образом, что длина всего отрезка так относится к большей еѐ части, как эта большая часть относится к меньшей части.

36. Числа Фибоначчи – это когда каждое … число равно сумме двух … чисел.

37. Виды декоративных деревьев, не использующихся при формировании аллей:

А. Вязы.
Б. Сосны.
В. Платаны.
С. Г. Берѐзы.

38. Посадка, при которой несколько деревьев садятся в одну яму, называется … .

39. Композиционные схемы могут быть и комплексными: осевая + …, осевая + … , осевая + … + … .

40. Аллеи и дорожки могут быть … (прямолинейными, чётко, под определёнными углами меняющими направления) или … (свободными, мягкими, меняющими свои направления постепенными изгибами).

41. … аллея связывает все зоны и дорожки.

42. Виды декоративных кустарников, не использующихся при формировании аллей:

А. Сирень.

Б. Барбарис обыкновенный.
В. Кизильник черноплодный.
Г. Малина.

43. Установите соответствие между вариантами формирования аллей, показанными на рисунке в правой колонке, и их видами, указанными в левой колонке таблицы.

44. Пространственные структуры, которые не бывают в парках:
А. Закрытые.
Б. Открытые.
В. Полузакрытые.
Г. Полуоткрытые.

45. … пространства создаются с сомкнутым верхним пологом над головой, закрывающим небо и защищающим от солнечных лучей.

46. … пространств создаются несплошными насаждениями с сомкнутостью 20–50%.

47. Все виды площадей в парке, не занятые плотными насаждениями и сооружениями.

48. К паркообразующим деревьям и кустарникам относятся:
А. Рябина обыкновенная.
Б. Плакучие ивы.
В. Лиственница сибирская.
Г. Тсуга канадская.

49. К декоративным деревьям и кустарникам относятся:
А. Груша с белыми или розовыми цветами.
Б. Рябина обыкновенная.
В. Берѐза бородавчатая.
Г. Боярышник кроваво-красный.

50. К экзотическим деревьям и кустарникам относятся:
А. Липа сердцевидная.
Б. Тюльпановое дерево.
В. Черѐмуха обыкновенная.
Г. Вишня.

51. К сопутствующим деревьям и кустарникам относятся:
А. Ель обыкновенная.
Б. Яблоня.
В. Тис ягодный.
Г. Боярышник кроваво-красный.

52. Посадки в регулярных парках осуществляются на основе ... , на площадях чѐткой … формы.

53. Все посадки в пейзажных парках осуществляются на основе … и создаются по образцам из … природы, по еѐ подобию.

54. … в регулярных парках – это посадка большого количества деревьев, высаженных рядами на чѐтко ограниченной части парка, обычно окаймленной аллеями деревьев или кустарников.

55. … в регулярных парках – это отдельно высаженное дерево на площадке, окаймлѐнной бордюром или поребриком из камня. 57. … в пейзажных парках – это отдельно растущее дерево, размещѐнное по центру или в ином месте на открытом пространстве, обычно на поляне.

58. … в регулярных садах – это парковая дорога, окаймлѐнная чѐткими рядами деревьев и кустарников.

59. К исключительно высоким деревьям относится:
А. Ольха серая.
Б. Туя.
В. Пихта.
Г. Акация белая.

60. К очень высоким деревьям относятся:
А. Ясень обыкновенный.
Б. Граб обыкновенный.
В. Кедр.
С. Г. Тополь.

61. К высоким деревьям относятся:
А. Ясень обыкновенный.
Б. Клѐн ясеневидный.
В. Сосна обыкновенная.
Г. Бук лесной.

62. К высоким декоративным кустарникам относится:
А. Барбарис обыкновенный.
Б. Можжевельник казацкий.

В. Облепиха.
Г. Лимонник китайский.

63. К декоративным кустарникам средней высоты относится:
А. Сирень обыкновенная.
Б. Калина обыкновенная.
В. Волчик обыкновенный.
Г. Смородина золотистая.

64. К низким декоративным кустарникам относится:
А. Акация жёлтая.
Б. Дрок красильный.
В. Спирея иволистная.
Г. Лещина.

65. К вьющимся декоративным кустарникам относится:
А. Айва японская.
Б. Можжевельник казацкий.
В. Глициния китайская.
Г. Жимолость татарская.

66. Наряду с местами, где посажены деревья и кустарники, … и … также являются важными составными частями композиций открытых пространств.

67. Декоративная композиция, расположенная на горизонтальной плоскости и образованная растениями, инертными материалами или гладью воды.

68. Просторы лужаек, создаваемые посевом обычных луговых растений на разных элементах рельефа самой причудливой формы.

69. … партеры создаются рисунком из инертного материала на фоне песка, иногда с полосами газонов.

70. … партеры состоят из газона, разрезанного на части и окаймленного песчаными дорожками.

71. … партеры – это рисунки из цветников разной формы на песчаном фоне дорожек.

72. Партеры у … создаются на площадках, выложенных плитками с выносными (на лето) кадочными и горшечными растениями – обычно экзотами.

73. От формы рельефа зависит распределение … , перенос и аккумуляция … .

74. … рельефа оказывает влияние на другие ландшафтные компоненты.

75. Степень … склона оказывает существенное влияние на создание ландшафтной архитектуры.

76. К положительным формам рельефа можно отнести:
А. Ущелья.
Б. Холмы.
В. Балки.
Г. Ложбины.

77. К отрицательным формам рельефа можно отнести:
А. Горы.
Б. Выступы.
С. Камни.
Г. Впадины.

78. Пространство как отдельный элемент ландшафта, ограниченный пределами и условиями зрительного восприятия, вызывающее ощущение и настроение аналогично полотну художника.

79. … пейзаж характеризуется преобладанием объёмных элементов (древесные растения) при незначительных плоскостных, горизонтальных, что ограничивает возможности широкого и свободного обозрения пространства.

80. … пейзаж отличается преобладанием плоскостных элементов, «ареалами света», тесными визуальными связями элементов пейзажа.

81. К закрытым пейзажам относятся:
А. Поляны.
Б. Крупные цветники.
В. Газоны.
Г. Боскеты.

82. К открытым пейзажам относятся:
А. Массивы.
Б. Поляны.
С. Боскет.

83. … пейзажи обычно имеют один сюжет с единственным композиционным узлом.

84. … пейзажи обычно двух-, трёхсюжетные, они объединены одним замыслом и образуют единое целое.

85. … пейзажи охватывают круговую картину с множеством композиционных узлов и состоят из нескольких простых пейзажных картин.

86. Укажите последовательность подходов, которые формируют архитектурную систему цветочного оформления города:

А. Разграничение индивидуальных и массовых типовых решений.

Б. Типологический, при котором ведётся поиск индивидуального решения цветочного оформления для каждого типа архитектурно-ландшафтного объекта.

В. Выявление функционально-зональной специфики цветочного оформления.

Г. Чёткое определение места цветов в архитектурно-ландшафтной среде.

87. Основным материалом для цветочного оформления ландшафтных композиций служат … и … растения.

88. Декоративная композиция из цветущих растений в открытом грунте – клумбы, рабатки, цветочные партеры, розарии, альпинарии, рокарии, миксбордеры.

89. Наиболее традиционный цветник геометрических очертаний в виде круга, овала, квадрата, прямоугольника.

90. Неширокая полоса цветочных растений вдоль аллей, дорожки, тротуара или проезжей части.

91. Узкая полоса цветочных растений шириной 20–40 см, окаймляющая клумбы, партеры, газон вдоль дорожек и площадок.

92. Научно-экспозиционная зона горных растений в ботаническом саду.

93. Каменистые цветочные композиции рекомендуется устраивать на … , которые хорошо освещены солнцем.

94. Один из видов тематических садов, или моносадов (их названия происходят от вида цветочных растений – георгинарий, сиренгарий и т.д.).

95. Регулярный участок в парке, который является разновидностью партера, несколько пониженного относительно уровня окаймляющей его дорожки.

96. Низкий дерновый покров, создаваемый искусственно в основном из многолетних трав (злаков).

97. Смешанный бордюр или смешанная рабатка.

98. К вечнозелѐным хвойным растениям не относится:

А. Ель.

Б. Тсуга.

В. Пихта.

Г. Ракитник золотой.

Типовые практические задания (задачи)

по дисциплине «Теория ландшафтной архитектуры»

Текущий контроль в форме практических заданий предназначен для закрепления и поверки теоретических и практических знаний по темам «Работа по определению масштаба объекта и масштаба для изображения объекта.»; «Выполнение объекта садово-парковой зоны с применением пропорций, симметрии и ассиметрии». Результаты текущего контроля в форме **практических заданий** оцениваются посредством интегральной (целостной) двухуровневой шкалы

Шкала оценивания:

Шкала оценивания	**Показатели оценивания**
Зачтено	Обучающийся овладел элементами компетенций в рамках определенного уровня: - знания теоретического материала по темам «Работа по определению масштаба объекта и масштаба для изображения объекта.»; «Выполнение объекта садово-парковой зоны с применением пропорций, симметрии и ассиметрии»; - давал верные ответы на уточняющие дополнительные вопросы преподавателя.
Не зачтено	Обучающийся не овладел элементами компетенций в рамках определенного уровня: - обнаружил существенные пробелы в знании теоретического материала по темам «Работа по определению масштаба объекта и масштаба для изображения объекта.»; «Выполнение объекта садово-парковой зоны с применением пропорций, симметрии и ассиметрии»; - не отвечал на уточняющие дополнительные вопросы преподавателя.

Практическая работа №1.

Работа по определению масштаба объекта и масштаба для изображения объекта.

В процессе выполнения практической работы нужно сделать верный перевод размера объекта в данный масштаб и выбрать правильный масштаб для изображения объекта в зависимости от его размера.

Понятие о масштабе

Масштаб - в общем случае отношение двух линейных размеров. Во многих областях практического применения масштабом называют отношение размера изображения к размеру изображаемого объекта. Понятие наиболее распространенно в геодезии, картографии и проектировании - отношение натуральной величины объекта к величине его изображения. Человек не в состоянии изобразить большие объекты, например дом, в натуральную величину, поэтому при изображении большого объекта в рисунке, чертеже, макете и т. п. человек уменьшает величину объекта в несколько раз: в два, пять, десять, сто, тысячу и т.д. Число, показывающее, во сколько раз уменьшен изображенный объект, есть масштаб.

Ниже приведены численные масштабы карт и соответствующие им именованные масштабы:

Масштаб 1:5000
1 мм на карте - 5 м (0,005 км) на местности
1 см на карте - 50 м (0,05 км) на местности
10 см на карте - 500 м (0,5 км) на местности
Масштаб 1:2000
1 мм на карте - 2 м (0,002 км) на местности
1 см на карте - 20 м (0,02 км) на местности
10 см на карте - 200 м (0,2 км) на местности
Масштаб 1:1000
1 мм на карте - 100 см (1 м) на местности
1 см на карте - 1000см (10 м) на местности
10 см на карте - 100 м на местности
Масштаб 1:500
1 мм на карте - 50 см (0,5 метра) на местности
1 см на карте - 5 м на местности
10 см на карте - 50 м на местности
Масштаб 1:200
1 мм на карте - 0,2 м (20 см) на местности
1 см на карте - 2 м (200 см) на местности
10 см на карте - 20 м (0,2 км) на местности
Масштаб 1:100
1 мм на карте - 0,1 м (10 см) на местности
1 см на карте - 1 м (100 см) на местности
10 см на карте - 10м (0,01 км) на местности
Масштаб 1: 50
1 мм на карте - 0,05 м (10 см) на местности 1 см на карте – 0,5 м (50 см) на местности
10 см на карте – 5 м (0,05 км) на местности
Масштаб 1: 20
1 мм на карте – 0,02 м (см) на местности
1 см на карте – 0,2 м (20 см) на местности
10 см на карте – 2 м (0,02км) на местности
Масштаб 1: 10
1 мм на карте - 0,01 м (10 см) на местности 1 см на карте – 0, 1м (10 см) на местности
10 см на карте – 1 м (0,01 км) на местности

Построение в масштабе

Масштаб 1: 500 , означает

·1 см на карте - 5 м на местности

Длинна 15,2 см в масштабе
76 м на местности
15,2* 5=76 м

Практическая работа №2.

Выполнение объекта садово-парковой зоны с применением пропорций, симметрии и ассиметрии

Практическая работа способствует формированию пространственного воображения студентов на основе выполнения объекта садово-парковой зоны с применением пропорций, симметрии и ассиметрии. Перед работой обязательно ознакомиться с методическими рекомендациями. Выполнить эскиз проекта садово-парковой зоны с применением пропорций, симметрии и ассиметрии.

В основе проектирования лежат три теоретические категории: *пропорция, симметрии* и *ассиметрии.*

Теория проектирования парков включает несколько классических понятий. Одним из основных является *пропорционирование* – решение задачи выбора соотношения пространственных форм по величине, геометрическому строению, положению в пространстве, цвету, то есть построение определенных композиций. Понятие *пропорции* пришло в садово-парковое искусство из архитектуры. Слово это в переводе с латинского означает *«соотношение, соразмерность».* Пропорция – одно из проявлений *гармонии.*

Практически используют два вида пропорционирования: *модульную систему* и *золотое сечение.*

В *модульной системе пропорций* за основу принимается определенная исходная величина – *модуль* (в переводе с латинского - *«мера»);*например, в соотношениях 1 : 2, 1 : 3, 1 : 4 и т. д. 1 – это модуль.

Золотое сечение с древности считается идеальной, наиболее гармоничной пропорцией. Оно получается при делении отрезка на две части таким образом, что длина всего отрезка так относится к большей его части, как эта большая часть относится к меньшей части. Подобные соотношения строятся на основе так называемых *чисел Фибоначчи* (каждое следующее число равно сумме двух предыдущих: 1, 2, 3, 5, 8, 13, 21,..). Такие числа и дают последовательный ряд отношений: 1 : 2, 2 : 3, 3 : 5, 5 : 8, 8 : 13,..

Соотношения, начиная с 3 : 5, выражают золотое сечение. Соотношения из пар последующих цифр этого ряда выражают золотое сечение со все большей точностью. Любой объем или плоскость, части которых соотносятся по правилу золотого сечения, выглядят строго пропорционально и производят благоприятное впечатление.

Золотое сечение используют при создании цветников, партеров (газонов и водных пространств), пейзажных картин.

Таким образом, как модульная система пропорций, так и золотое сечение применяются при проектировании парков и усадеб лишь в определенных, особенно заметных и центральных частях общей территории: на площадях перед дворцами, особняками, при устройстве газонов, цветников, водных бассейнов, спортивных площадок. Остальная площадь (в стороне и по краям общей территории) планируется в менее строгой манере в смысле соотношения сторон.

Пример: размеры футбольного поля согласно международным стандартам равны 105 х 70 м. Читателям предлагается определить, насколько пропорционально футбольное поле: соответствует его форма модульной системе или золотому сечению.

Следующие важные понятия в проектировании: *симметрия* и *асимметрия. Симметрия* – это строго закономерное расположение одинаковых форм или фигур (деревьев, цветников и др.) по отношению к оси или плоскости; на основе симметрии планируются регулярные парки. *Асимметрия* – это неровные по величине формы, расположенные свободно, но в определенной композиции; асимметрия используется при планировании пейзажных парков.

Из основных теоретических понятий, используемых в практике проектирования, упомянем еще *перспективу* – зрительное восприятие изменения предметов по мере удаления от них наблюдателя. Перспектива бывает *линейной* и *воздушной. Линейная перспектива* – это зрительное уменьшение величины и формы предметов. *Воздушная перспектива* – изменение яркости, четкости и цвета предметов по мере удаления от точки наблюдения. Перспектива учитывается при разработке различных видов в парке.

Планировочная композиция должна быть ясной и четкой, поэтому строится она из простых композиционных схем: *замкнутой, лучевой, осевой, кольцевой* или *звездной;* композиционные схемы могут быть и комплексными, то есть сочетающими две, а иногда и три простые схемы:

– осевая + лучевая;

– осевая + звездная;

– осевая + лучевая + кольцевая.

Составные части композиционных схем представляют собой обычно основные аллеи, а иногда – каналы, каскады или системы прудов, озер.

Выбор и разработка композиционных схем должны вестись обязательно с учетом доминирующих строений в парке (дворцов, крепостей, спортивных площадок) и природных условий, особенно элементов рельефа и водных пространств (рек, прудов, озер и т. д.). В соответствии со всеми такими особенностями должна быть выбрана конкретная композиционная схема.

Понятно, что при планировании парка или усадьбы с использованием как симметрии, так и асимметрии необходимо руководствоваться элементарным здравым смыслом и логикой, мерой и вкусом. Например, не стоит располагать сверхупрощенно все виды посадок: деревья и кустарник – с одной стороны главной оси композиции (основной аллеи), а все газоны и цветники – с другой. Напротив, составные элементы растительности, формирующие парк (отдельные деревья, их группы, массивы и рощи, куртины кустарника, газоны и цветники), необходимо спроектировать по всему парку или усадьбе (симметрично или асимметрично), с обеих сторон аллей, дорожек, перемежая и сочетая такие посадки с элементами рельефа, привязывая их к основным зданиям и вспомогательным строениям, функциональным площадкам и участкам, а также к границам парка или усадьбы. В разных местах при этом создают участки парка, ограниченные конкретными элементами рельефа; на разных участках можно создавать садики различных стилей, например уголок японского садика и др.

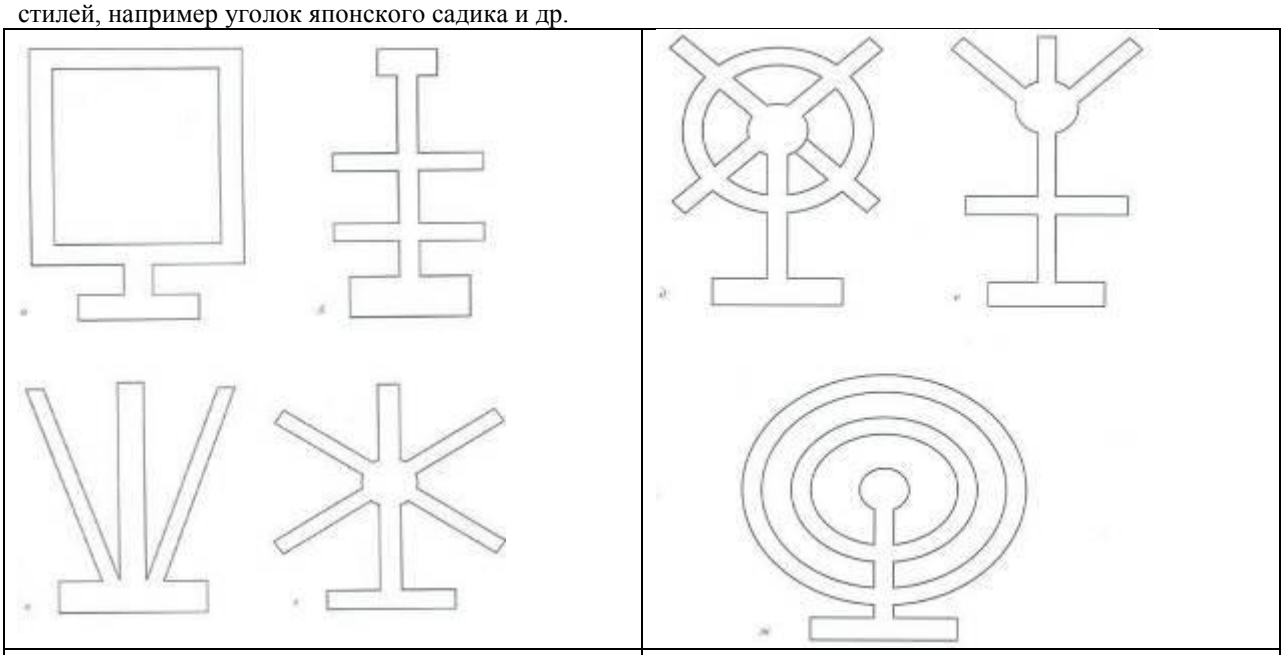

А	Б

Рис. 1. А - композиционные схемы парков: а - замкнутая; б - осевая; в - лучевая; г – звездная; Б - композиционные схемы парков: Л – осевая + лучевая + кольцевая; е – осевая + лучевая; ж – кольцевая

Методические материалы, определяющие процедуру оценивания

Процедура оценивания знаний, умений и навыков при проведении входного контроля знаний проводится путем решения практического задания:

- процедура оценивания проводится во время проведения лабораторно - практических занятий.
- обучающийся получает практическое задание.
- на выполнение всей работы отводится не более 80 мин.
- оценка входного контроля проводится посредством интегральной (целостной) двухуровневой шкалы.

Типовые задания для выполнения рефератов по дисциплине

Текущий контроль в форме рефератов предназначен для закрепления и поверки теоретических и практических знаний по темам «Анализ озеленения объектов зеленого строительства России и Европы», «Примеры озеленения скверов России и Европы», «Цветочное оформление малого сада в России и Европе», Малый сад у общественных зданий в России и Европе». Реферат имеет общую формулировку, определяющую его содержание.

Результаты текущего контроля в форме **реферата** оцениваются посредством интегральной (целостной) двухуровневой шкалы.

Шкала оценивания:

Шкала оценивания	**Показатели оценивания**
Зачтено	Обучающийся овладел элементами дескрипторов компетенций в рамках определенного уровня: - знания теоретического материала по темам - показал умение поиска необходимой информации с использованием информационно-справочных и электронных библиотечных систем; - корректно и правильно оформил материал реферативного характера; - давал верные ответы на уточняющие дополнительные вопросы преподавателя.
Не зачтено	Обучающийся не овладел элементами дескрипторов компетенций в рамках определенного уровня усвоены не в полном объеме. - обнаружил существенные пробелы в знании теоретического материала по темам: - представил реферат, не удовлетворяющий требованиям к его выполнению; - не представил реферат для защиты в указанные сроки; - не отвечал на уточняющие дополнительные вопросы преподавателя.

Методические материалы, определяющие процедуру оценивания

Процедура оценивания знаний, умений и навыков при проведении текущей аттестации в форме реферата определяется следующими методическими указаниями:

- при подготовке реферата обучающимся помимо обращения к лекционному материалу рекомендуется воспользоваться литературными и иными источниками, указанными в рабочей программе дисциплины.
- работа над рефератом проводится в аудиториях, отведенных для самостоятельной работы обучающихся, либо в домашних условиях.
- оценка выполнения и защиты реферата проводится посредством интегральной (целостной) двухуровневой шкалы.

Типовые задания для выполнения домашней контрольной работы по дисциплине

1. Понятие ландшафта, ландшафтной архитектуры. Природный, антропогенный, культурный и деградированный ландшафты.
2. Основные направления ландшафтной архитектуры на современном этапе.
3. Цели и задачи ландшафтной архитектуры.
4. Взаимосвязь архитектурных и природных форм.
5. Приемы достижения гармонии архитектурных сооружений и ландшафта.
6. Линейная и воздушная перспектива в ландшафтной композиции.
7. Основные художественно-композиционные характеристики древесно-кустарниковых насаждений.
8. Основные формы крон деревьев и особенности их применения.
9. Применение кустарников в построении садово-парковых композиций.
10. Приѐмы компоновки древесно-кустарниковых насаждений.
11. Классификация групп зеленых насаждений.
12. Топиарное искусство.
13. Вертикальное озеленение. Растения для вертикального озеленения.
14. Два варианта посадки растений для вертикального озеленения.
15. Цветочное оформление города. Основные подходы.
16. Основные виды цветочных композиций (цветник, клумба, рабатка, бордюр, миксбордер).
17. Альпинарии и рокарий. Устройство и подбор ассортимента растений.
18. Моносады и модульные цветники.
19. Партеры: газонный, цветочный, водный.
20. Партер как элемент дворцово-парковых ансамблей.
21. Типы декоративных газонов.
22. Спортивные газоны. Рулонные покрытия.
23. Рельеф как компонент ландшафтного проектирования. Уровни его рассмотрения.

24. Направления в геопластике.
25. Декоративные и пространственные возможности геопластики.
26. Функциональные элементы обработки рельефа.
27. Проектирование лестниц под открытым небом. Итальянская лестница.
28. Конструктивные и архитектурно-ландшафтные решения подпорных стенок.
29. Виды покрытий. Твердые и мягкие покрытия.
30. Декоративная и утилитарная функции покрытий.
31. Приемы охраны деревьев при изменении рельефа (при повышении и понижении отметок уровня земли). Охрана деревьев в зоне активного пешеходного движения.
32. Основные направления архитектурно-ландшафтной организации территорий жилой застройки.
33. Элементы архитектурно-планировочной организации жилого двора.
34. Водно-зеленая система города. Функции водно-зеленых систем городов.
35. Оборудование и благоустройство жилого двора.
36. Нормы проектирования при создании систем озеленения населенных мест.
37. Методология ландшафтного проектирования**.**
38. Ландшафтная организация территорий общего пользования.
39. Классификация садово-парковых ландшафтов.
40. Лесные ландшафты.
41. Парковые ландшафты.
42. Луговые ландшафты.
43. Альпийские (высокогорные ландшафты).
44. Регулярные ландшафты.
45. Садовые ландшафты.
46. Городские парки, их классификация и общие положения.
47. Многофункциональные парки.
48. Особенности создания парков на территориях, различных по своей генетической структуре.
49. Специализированные парки.
50. Особенности функционального зонирования городских парков.
51. Элементы благоустройства городских парков.
52. Классификация детских парков. Особенности их планировки.
53. Озеленение территории общественных центров города (городские сады).
54. Озеленение территории общественных центров города (скверы).
55. Озеленение территории общественных центров города (бульвары, улицы).
56. Ландшафтный дизайн улиц и площадей города.
57. Малые архитектурные формы.
58. Примеры мемориальных парков России.
59. Территории жилого назначения.
60. Ландшафтно-планировочная организация территории двора.
61. Детские учреждения (детские сады-ясли).
62. Детские учреждения (школы).
63. Ландшафтная организация территорий ограниченного пользования.
64. Ландшафтный дизайн учебных, лечебных и дошкольных учреждений.
65. Территории культурно-бытовых учреждений.
66. Территории объектов здравоохранения.
67. Территории высших и средних учебных заведений.
68. Порядок и организация проектирования объектов благоустройства и озеленения (общие положения).
69. Задание на проектирование объекта.
70. Комплекс изыскательских работ.

Пример варианта контрольной работы:

1. Понятие ландшафта, ландшафтной архитектуры. Природный, антропогенный, культурный и деградированный ландшафты.
2. Озеленение территории общественных центров города (скверы).

Контрольная работа содержит 2 теоретических вопроса.

Методические материалы, определяющие процедура оценивания

Процедура оценивания знаний, умений и навыков при проведении текущей аттестации в форме домашней контрольной работы определяется следующими методическими указаниями:

- выполнение контрольной работы проводится в аудиториях, отведенных для самостоятельной работы обучающихся, либо в домашних условиях.
- выполнение домашней контрольной работы (ДКР) осуществляется в соответствии с вариантом, номер которого определяется по списку студентов в группе;

В процессе выполнения ДКР оформляется отчет, включающий следующие разделы:

- Титульный лист;
- Оглавление;
- Введение;
- Задание 1-2. Теоретические вопросы дисциплины
- Заключение;
- Библиографический список

- Отчет по ДКР принимается в сброшюрованном печатном виде на листах формата А4 (210*297), и в электронном виде, например, на оптических носителях, вместе с электронными версиями составляющих работы, т.е. заданиями, выполненными в программах Word, Excel, PowerPoint.
- Осуществляется проверка отчета по ДКР, указываются замечания, требующие доработки. Если замечаний нет, на титуле отчета прописывается «К защите». В противном случае на титуле отчета прописывается «На доработку» и выдается обучающемуся. В журнале преподаватель делает соответствующие записи.
- Затем осуществляется защита ДКР в режиме «Вопрос-Ответ» по содержанию ДКР. (Повторная распечатка ДКР после доработки замечаний не требуется.)

Приложение 3

ОПИСАНИЕ МАТЕРИАЛЬНО-ТЕХНИЧЕСКОЙ БАЗЫ ПО ДИСЦИПЛИНЕ

Теория ландшафтной архитектуры

Лаборатория информационных технологий Учебная аудитория для занятий семинарского типа Учебная аудитория для курсового проектирования (выполнения курсовых работ) Учебная аудитория для групповых и индивидуальных консультаций Учебная аудитория для текущего контроля и промежуточной аттестации	Д119 - Принтер Epson LX-1050 - 5 шт., Компьютер в сборе: монитор 19" Samsung 943N - 8 шт., Принтер Epson LX-300 - 3 шт., Принтер HP LJ P2015- 1 шт.	Д119 - Microsoft Windows 7 Professional подписка Microsoft Imagine Premium по договору № 321/2019-мз от 17.05.2019, Microsoft Office Professional 2007 лиц. №44963062 от 15.05.2007, Kaspersky Endpoint Security (лицензия №1800-190328-115831-597-1884), ГарантАэро (договор №УЗ/43/17 от 01.01.2017), КонсультантПлюс (договор №33-2008 УЗ от 01.10.2008), 7-Zip (freeware), Adobe Flash Player (EULA), Aimp (freeware), Free Commander (freeware), Google Chrome (freeware), CCleaner (Freemium), Light Alloy (freeware), Opera (freeware), XnView (GFL SDK/GFLAx), doPDF (EULA), Adobe Reader (EULA), Mozilla Thunderbird (freeware), Stamina (freeware), Тренажер ФСФР (demo), АЛОР-Трейд(freeware), АЛОР-Фаст(freeware), Наш Сад Рубин 9,0(full package product), X-Designer (freeware), Garden Planner (free-ware)
Учебная аудитория для проведения занятий лекционного типа Учебная аудитория для занятий семинарского типа Учебная аудитория для групповых и индивидуальных консультаций Учебная аудитория для текущего контроля и промежуточной аттестации	Б140 - Компьютер в сборе: монитор Samsung 21,5" S22B300BLED – 1шт., Компьютер в сборе: монитор 21,5” Samsung E2220N (YSB) blackintel Core– 8 шт., Компьютер в сборе, в т.ч. монитор 23" Philips 234E5 QSB Black LED – 2 шт., Компьютер в сборе, в т.ч. монитор 23" Philips 234E5 QSB Black LED – 1 шт., Персо-нальный компьютер в сборе: Intel i3 3220/ мо-нитор 23" Philips 234E5QSB – 1 шт., Мульти-медиа оборудование (в т.ч. проектор Casio XJ-M150) – 1 шт., , Коммутатор Allied Telesys AT-FS716L-50,16 портов 10/100Мбит/с – 1шт., Усилитель-переключатель Extron VSW 2VGA – 1шт., Экран с электроприводом Screen MediaChampion 244*183см настенный – 1шт., информационная система для сла-бослышащих «Исток А2» со встроенным пле-ером звуковым информатором	Б140 - Microsoft Windows 7 Professional подписка Microsoft Imagine Premium по договору №321/2019-МЗ от 17.05.2019, Microsoft Office Professional 2007 лиц. № 49574680 от 10.01.2012, Microsoft Office Professional Plus 2010 лиц. №49574680 от 10.01.2012, Kaspersky Endpoint Security (лицензия № 1800-190328-115831-597-1884), MMIS Lab (договор оказания услуг № 378/2019-мз от 31.05.2019), Panorama ГИС Карты 2011(лицензионный договор № Б-3/13 от 28.08.2013),7-Zip (freeware), Adobe Flash Player (EULA), Aimp (freeware), Free Com-mander (freeware), Google Chrome (free-ware), CCleaner (Freemium), Light Alloy (freeware),Opera (freeware), XnView (GFL SDK/GFLAx), doPDF (EULA), Adobe Reader (EULA), Mozilla Thunderbird (freeware), Тренажер ФСФР (demo),АЛОР-Трейд, АЛОР-фаст (freeware), Наш Сад Рубин 9,0(full package product), X-Designer (freeware), Garden Planner (freeware)
Помещение для самостоя-тельной работы	Б202 - Компьютер администратора Corp Optima 2 в сборе: монитор 21,5 LGIPS224T - 1 шт., Ком-пьютер	Б202 - Microsoft Windows 7 Professional лиц. № 60956365 от 25.09.2012, Microsoft Office Professional Plus

	Corp Optima 2 в сборе: монитор 21,5 LGIPS224T - 11 шт., принтер HP LaserJet P2055d - 2 шт., принтер Kyocera FS-3900DN - 1 шт.	2010 лиц. № 60956365 от 25.09.2012, Kaspersky Endpoint Security (лицензия № 1800-190328-115831-597-1884), MMIS Lab (договор оказания услуг № 378/2019-мз от 31.05.2019), АИБС МАРК-SQL 1.18 (ГПД №1093/2014-мзот 24.11.2014 г. СОАОНПО «ИНФОРМ-СИСТЕМА»), 7-Zip (freeware), Adobe Flash Player (EULA), Aimp (freeware), Free Com-mander (freeware), Google Chrome (free-ware), CCleaner (Freemium), Light Alloy (freeware), Opera (freeware), XnView (GFL SDK/GFLAx), doPDF (EULA), Adobe Reader (EULA), Mozilla Thunderbird (freeware), OpenOffice (Apache License 2.0)

Приложение 4

Перечень

периодических изданий, рекомендуемых по дисциплине

«Теория ландшафтной архитектуры»

Наименование	Наличие доступа
Приусадебное хозяйство: ежемес. иллюст. журн. / учредитель и издатель ООО «Журнал «Приусадебное хозяйство»	Читальный зал библиотеки ФГБОУ ВО Вятского ГАТУ